NORME INTERNATIONALE

INTERNATIONAL STANDARD

CEI
IEC
60434

1973

AMENDEMENT 1
AMENDMENT 1

1981-08

IECNORM.COM : Click to view the full PDF of IEC 60434:1973/AMD1:1981

Amendement 1

Lampes électriques à filament pour les aéronefs

Amendment 1

Aircraft electrical filament lamps

© IEC 1981 Droits de reproduction réservés — Copyright - all rights reserved

International Electrotechnical Commission 3, rue de Varembé Geneva, Switzerland
Telefax: +41 22 919 0300 e-mail: inmail@iec.ch IEC web site http: //www.iec.ch

Commission Electrotechnique Internationale
International Electrotechnical Commission
Международная Электротехническая Комиссия

CODE PRIX
PRICE CODE T

Pour prix, voir catalogue en vigueur
For price, see current catalogue

IECNORM.COM : Click to view the full PDF of IEC 60434:1973/AMD1:1981

INSTRUCTIONS POUR L'INSERTION DES NOUVELLES PAGES ET FEUILLES DE NORMES DANS LA PUBLICATION 434

1. Retirer la page de titre et les pages 2 à 12 existantes et insérer la nouvelle page de titre et les nouvelles pages 2 à 12.
2. Retirer les pages 27 à 30 existantes et insérer les nouvelles pages 27 à 30.
3. Retirer les feuilles de caractéristiques techniques des lampes existantes et les remplacer par les nouvelles feuilles 434-I E C-1010-1 à 434-I E C-1320-1.

INSTRUCTIONS FOR THE INSERTION OF NEW PAGES AND SHEETS IN PUBLICATION 434

1. Remove existing title page and the existing pages 2 to 12 and insert in their place the new title page and new pages 2 to 12.
2. Remove existing pages 27 to 30 and insert in their place the new pages 27 to 30.
3. Remove existing lamp data sheets and replace them by the new sheets numbered 434-I E C-1010-1 to 434-I E C-1320-1.

IECNORM.COM : Click to view the full PDF of IEC 60434:1973/AMD1:1981

SOMMAIRE

Pages

PRÉAMBULE 4

PRÉFACE 4

SECTION UN — GÉNÉRALITÉS

Articles

1. Domaine d'application 6
2. Liste des lampes 6
3. Prescriptions 6
4. Définitions 6
5. Marquage 8

SECTION DEUX — PRESCRIPTIONS D'ESSAI

6. Généralités 8
7. Quantités à soumettre aux essais 10
8. Qualité des ampoules 10
9. Dimensions 10
10. Culots 10
11. Soudure 12
12. Vieillissement 12
13. Conditions d'essai initiales électriques et photométriques 12
14. Conditions initiales électriques et photométriques 12
15. Prescriptions concernant l'essai de durée et le maintien du flux lumineux 14
16. Prescriptions concernant les vibrations 14

SECTION TROIS — CONDITIONS D'ACCEPTATION

17. Généralités 14
18. Conditions mécaniques et physiques 16
19. Caractéristiques électriques et photométriques initiales 16
20. Maintien du flux lumineux 16
21. Durée et maintien en cours de durée 16

ANNEXE A — Base statistique pour les conditions d'acceptation 18

ANNEXE B — Dimensions des lampes au tungstène à halogènes 21

SECTION QUATRE — FEUILLES DE CARACTÉRISTIQUES TECHNIQUES DES LAMPES

Liste des lampes 28

Feuilles de données de lampes 31

IECNORM.COM : Click to view the full PDF of IEC 60434:1973/AMD1:1981

CONTENTS

Page

FOREWORD 5

PREFACE 5

SECTION ONE — GENERAL

Clause

1. Scope 7
2. List of lamps 7
3. Requirements 7
4. Definitions 7
5. Marking 9

SECTION TWO — TEST REQUIREMENTS

6. General 9
7. Test quantities 11
8. Bulb quality 11
9. Dimensions 11
10. Caps 11
11. Solder 13
12. Ageing 13
13. Initial electrical and photometric test conditions 13
14. Initial electrical and photometric requirements 13
15. Life test and lumen maintenance requirements 15
16. Vibration requirements 15

SECTION THREE — CONDITIONS OF COMPLIANCE

17. General 15
18. Mechanical and physical requirements 17
19. Initial electrical and photometric characteristics 17
20. Lumen maintenance 17
21. Life 17

APPENDIX A — Statistical basis for conditions of compliance 19

APPENDIX B — Dimensions of tungsten halogen lamps 21

SECTION FOUR — LAMP DATA SHEETS

List of lamps 29

Lamp data sheets 31

IECNORM.COM : Click to view the full PDF of IEC 60434:1973/AMD1:1981

COMMISSION ÉLECTROTECHNIQUE INTERNATIONALE

LAMPES ÉLECTRIQUES À FILAMENT POUR LES AÉRONEFS

PRÉAMBULE

1) Les décisions ou accords officiels de la CEI en ce qui concerne les questions techniques, préparés par des Comités d'Etudes où sont représentés tous les Comités nationaux s'intéressant à ces questions, expriment dans la plus grande mesure possible un accord international sur les sujets examinés.
2) Ces décisions constituent des recommandations internationales et sont agréées comme telles par les Comités nationaux.
3) Dans le but d'encourager l'unification internationale, la CEI exprime le vœu que tous les Comités nationaux adoptent dans leurs règles nationales le texte de la recommandation de la CEI, dans la mesure où les conditions nationales le permettent. Toute divergence entre la recommandation de la CEI et la règle nationale correspondante doit, dans la mesure du possible, être indiquée en termes clairs dans cette dernière.

PRÉFACE

La présente recommandation a été établie par le Sous-Comité 34A: Lampes, du Comité d'Etudes N° 34 de la CEI: Lampes et équipements associés.

Un premier projet avait été élaboré par le Groupe PRESCO et, dans l'ensemble, approuvé à la réunion de mai 1970 à Washington. Il fut ensuite soumis à l'approbation des Comités nationaux suivant la Règle des Six Mois, en deux parties, dont la première, diffusée en janvier 1971, document 34A(Bureau Central)62, comprenait la section des Feuilles de données de lampes et la seconde, diffusée en octobre 1971, document 34A(Bureau Central)79, comprenait la section relative aux Règles générales.

Les pays suivants se sont prononcés explicitement en faveur de la publication:

Afrique du Sud (République d')	Pays-Bas
Australie	Pologne
Belgique	Portugal
Canada	Roumanie
Danemark	Suisse
Finlande	Tchécoslovaquie
Israël	Turquie
Italie	Yougoslavie
Japon	

Un projet de la modification N° 1 fut élaboré à la suite de la réunion tenue à Munich en 1973. Ce projet, document 34A(Bureau Central)96, fut soumis à l'approbation des Comités nationaux suivant la Règle des Six Mois en avril 1974.

IECNORM.COM : Click to view the full PDF of IEC 60434:1973/AMD1:1981

INTERNATIONAL ELECTROTECHNICAL COMMISSION

AIRCRAFT ELECTRICAL FILAMENT LAMPS

FOREWORD

1) The formal decisions or agreements of the IEC on technical matters, prepared by Technical Committees on which all the National Committees having a special interest therein are represented, express, as nearly as possible, an international consensus of opinion on the subjects dealt with.
2) They have the form of recommendations for international use and they are accepted by the National Committees in that sense.
3) In order to promote international unification, the IEC expresses the wish that all National Committees should adopt the text of the IEC recommendation for their national rules in so far as national conditions will permit. Any divergence between the IEC recommendations and the corresponding national rules should, as far as possible, be clearly indicated in the latter.

PREFACE

This recommendation has been prepared by Sub-Committee 34A: Lamps, of IEC Technical Committee No. 34: Lamps and Related Equipment.

The first draft was prepared by Working Group PRESCO and this was generally approved at the meeting held in Washington in May 1970. It was then submitted to the National Committees for approval under the Six Months' Rule in two parts comprising the Lamp Data Sheets section, Document 34A(Central Office)62, and the General Requirements section, Document 34A(Central Office)79, in January and October 1971 respectively.

The following countries voted explicitly in favour of publication:

Australia
Belgium
Canada
Czechoslovakia
Denmark
Finland
Israel
Italy
Japan
Netherlands
Poland
Portugal
Romania
South Africa (Republic of)
Switzerland
Turkey
Yugoslavia

A draft of Amendment No. 1 was prepared as a result of the meeting held in Munich in 1973. This draft, Document 34A(Central Office)96, was submitted to the National Committees for approval under the Six Months' Rule in April 1974.

IECNORM.COM : Click to view the full PDF of IEC 60434:1970/AMD1:1981

LAMPES ÉLECTRIQUES À FILAMENT POUR LES AÉRONEFS

SECTION UN — GÉNÉRALITÉS

1. Domaine d'application

La présente norme indique les conditions techniques qui assurent la qualité et l'interchangeabilité des lampes électriques à filament pour aéronefs. Elle décrit les méthodes d'essai à employer et les conditions d'acceptation à appliquer aux résultats des essais pour juger si un lot de lampes est de qualité acceptable.

2. Liste des lampes

Les lampes couvertes par la présente norme sont énumérées dans la section quatre.

3. Prescriptions

3.1 Si l'acheteur le spécifie, les lampes peuvent être fournies avec des ampoules autres que celles énumérées à la liste des lampes de la section quatre: Liste des lampes.
Les lampes ainsi spécifiées doivent, dans leur version avec ampoule claire, satisfaire aux prescriptions spécifiées dans la présente norme pour les lampes claires.

3.2 Les prescriptions particulières relatives à chaque type de lampe sont données dans les feuilles de normes correspondantes.

3.3 Seules les dimensions des lampes au tungstène à halogènes sont incluses en annexe B.

4. Définitions

4.1 *Tension nominale*

Tension (continue ou efficace ou courant alternatif) pour laquelle la lampe a été prévue.

4.2 *Courant nominal*

Courant de la lampe prévu à la tension nominale.

4.3 *Puissance nominale*

Puissance marquée sur la lampe.

4.4 *Flux lumineux nominal*

Le flux lumineux nominal est celui marqué sur la lampe ou celui indiqué par le fabricant. Il est exprimé en lumens (lm) ou en candelas (cd) d'intensité sphérique moyenne.

4.5 *Tension d'essai*

Tension à laquelle les caractéristiques de la lampe doivent être vérifiées.

4.6 *Hauteur du centre lumineux (HCL)*

Distance du centre géométrique du filament au point du culot indiqué sur la feuille de caractéristiques techniques de la lampe correspondante.

4.7 *Examen général*

Examen visuel des caractéristiques mécaniques et physiques.

IECNORM.COM : Click to view the full PDF of IEC 60434:1973/AMD1:1981

AIRCRAFT ELECTRICAL FILAMENT LAMPS

SECTION ONE — GENERAL

1. Scope

This standard states the technical requirements which ensure the quality and interchangeability of aircraft electrical filament lamps. It describes the methods of test to be used and the conditions of compliance to be applied to the test results to judge whether a batch of lamps is of acceptable quality.

2. List of lamps

Lamps covered by this standard are listed in Section Four.

3. Requirements

3.1 When specified by the purchaser, the lamps can be delivered with bulb finishes other than those listed in Section Four: List of Lamps.
Lamps with such requirements shall, in their clear version, comply with the requirements as specified in this standard for clear lamps.

3.2 The specific requirements relating to each type of lamp are given in the relevant standard sheets.

3.3 Dimensions only of tungsten halogen lamps are included in Appendix B.

4. Definitions

4.1 *Rated voltage*

The voltage (d.c. or a.c. r.m.s.) at which the lamp is designed to operate.

4.2 *Rated current*

The designed current of the lamp at its rated voltage.

4.3 *Rated wattage*

The wattage marked on the lamp.

4.4 *Rated light output*

The light output marked on the lamp or declared by the supplier. It is expressed in lumens (lm) or mean spherical candlepower (cd).

4.5 *Test voltage*

The voltage at which the lamp characteristics are to be tested.

4.6 *Light centre length (LCL)*

The distance from the geometrical centre of the filament to the position on the lamp cap shown in the relevant lamp data sheet.

4.7 *Inspection test*

The test for visual mechanical and physical characteristics.

IECNORM.COM: Click to view the full PDF of IEC 60434:1973/AMD1:1981

4.8 *Contrôle des caractéristiques*

Contrôle des caractéristiques photométriques et électriques initiales.

4.9 *Essai de durée*

Essai de durée de vie et de maintien du flux lumineux.

4.10 *Type*

Lampes ayant la même construction et les mêmes caractéristiques.

4.11 *Lot*

Ensemble des lampes d'un même type soumises simultanément aux essais.

4.12 *Durée*

Nombre d'heures pendant lesquelles une lampe a fonctionné avant d'être mise hors d'usage, lorsqu'elle a été essayée conformément aux prescriptions de la section deux.

4.13 *Maintien du flux lumineux*

Rapport du flux lumineux d'une lampe individuelle après le temps spécifié pour la mesure lors de l'essai de durée, au flux lumineux mesuré lors de l'essai du contrôle des caractéristiques.

4.14 *Quantités à soumettre aux essais*

Nombre de lampes requis pour les essais prescrits dans la présente norme. Ce sont:

i) Quantité à soumettre à l'examen général (QE).
ii) Quantité à soumettre au contrôle des caractéristiques (QC).
iii) Quantité à soumettre à l'essai de durée (QD).

4.15 *Durée indéfinie*

Durée théorique qui dépasse 4 000 heures.

5. Marquage

5.1 A moins qu'une exemption ne soit indiquée sur la feuille de la lampe en question, la lampe sera marquée clairement et d'une façon durable avec:

le numéro de référence internationale.

5.2 Les cartons et boîtes seront marqués avec les indications suivantes:

i) la tension nominale.
ii) le courant nominal ou la puissance nominale.
iii) le nom du fabricant.
iv) le numéro de référence internationale.

IECNORM.COM : Click to view the full PDF of IEC 60434:1973/AMD1:1981

SECTION DEUX — PRESCRIPTIONS D'ESSAI

6. Généralités

La présente section donne les détails de la procédure pour la sélection des quantités à prélever dans un lot de lampes et à soumettre aux essais, les caractéristiques individuelles des lampes à vérifier, ainsi que la séquence et les méthodes d'essai à appliquer à chacune des lampes des quantités d'essais. L'acceptation du lot sera estimée, comme indiqué dans la section trois, d'après les résultats des essais.

4.8 *Rating test*

The test for initial luminous and electrical characteristics.

4.9 *Life test*

The test for duration of life and maintenance of luminous flux.

4.10 *Type*

Lamps of identical construction and rating.

4.11 *Batch*

All the lamps of one type put forward at one time for test.

4.12 *Life*

The number of hours a lamp operates until burn out, when tested in accordance with the requirements of Section Two.

4.13 *Lumen maintenance*

The ratio of the luminous flux of the individual lamp at the specified time of measurement in the life test, to that in the rating test.

4.14 *Test quantities*

The numbers of lamps required to be tested against the requirements of this standard. These are:

i) Inspection test quantity (ITQ) for the inspection test.
ii) Rating test quantity (RTQ) for the rating test.
iii) Life test quantity (LTQ) for the life test.

4.15 *Indefinite life*

An objective life in excess of 4000 hours.

5. Marking

5.1 Except where exempted in the relevant lamp sheet the lamp shall be marked distinctly and durably with the:

international reference number.

5.2 Cartons and containers should be marked with the following:

i) The rated voltage.
ii) The rated current or wattage.
iii) The manufacturer's identification.
iv) The international reference number.

IECNORM.COM : Click to view the full PDF of IEC 60434:1973/AMD1:1981

SECTION TWO — TEST REQUIREMENTS

6. General

This section gives details of the procedure for the selection of the test quantities of lamps from a batch, the individual lamp characteristics to be investigated, and the sequence and methods of test to be applied to each lamp of the test quantities. The compliance of the batch shall be assessed, as outlined in Section Three, from the results of the tests.

7. Quantités à soumettre aux essais (QE, QC et QD)

7.1 *Quantité à soumettre à l'examen général (QE)*

Cette quantité est de 5% du lot, le minimum étant de 35 lampes et le maximum de 70 lampes. Pour assurer une représentation correcte du lot, la QE doit être choisie comme suit:

i) Lot de 1000 lampes au plus

a) Lot en 10 emballages au plus

Des lampes doivent être prélevées dans chaque emballage.

b) Lot en plus de 10 emballages

Des lampes doivent être prélevées dans au moins la moitié du nombre total d'emballages, le minimum étant de 10.

ii) Lot de plus de 1000 lampes

Des lampes doivent être prélevées autant que possible dans un tiers du nombre total des emballages, le minimum étant de 10.

7.2 *Quantité à soumettre au contrôle des caractéristiques (QC)*

Cette quantité doit être les cinq septièmes de la QE et doit être choisie au hasard parmi les lampes de la QE qui satisfont aux prescriptions individuelles de l'examen général. Si le calcul ne donne pas un nombre entier, on choisit le nombre entier supérieur le plus voisin.

7.3 *Quantité à soumettre à l'essai de durée (QD)*

Cette quantité doit être la moitié de la QC et doit être choisie au hasard parmi les lampes de la QC qui satisfont aux prescriptions individuelles du contrôle des caractéristiques. Si le calcul ne donne pas un nombre entier, on choisit le nombre entier supérieur le plus voisin.

7.4 *Lampes de rechange (bris)*

Les lampes qui sont brisées accidentellement pendant les essais doivent, si cela est nécessaire, être remplacées, de façon que le nombre prescrit de lampes achève les essais. Les résultats obtenus avec la lampe de remplacement se substituent à ceux de la lampe brisée.

Note. — En vue d'éviter tout retard inutile, il est recommandé que des lampes de rechange subissent les essais.

7.5 *Lampes à coupelle argentée*

Pour les lampes à coupelle argentée, des quantités égales de lampes claires équivalentes seront de plus fournies pour le contrôle des caractéristiques et les essais de maintien du flux lumineux. L'essai de durée doit être effectué sur les lampes à coupelle argentée.

8. Qualité des ampoules

L'ampoule doit avoir une forme régulière et être exempte de défauts préjudiciables à l'emploi. L'argenture, lorsqu'elle est prescrite, doit être durable, brillante, exempte de trous d'épingles, et doit être appliquée sur la surface indiquée dans la feuille de normes correspondante. Cette argenture peut être appliquée extérieurement ou intérieurement.

9. Dimensions

Les dimensions de la lampe seront celles données dans la feuille de normes correspondante.

10. Culots

10.1 Le culot doit être conforme à la Publication 61* de la CEI, ou, si celle-ci ne s'applique pas, aux prescriptions de la feuille de caractéristiques techniques de la lampe correspondante.

---

* Publication 61 de la CEI: Culots de lampes et douilles ainsi que calibres pour le contrôle de l'interchangeabilité et de la sécurité.

IECNORM.COM : Click to view the full PDF of IEC 60434:1973/AMD1:1981

7. Test quantities (ITQ, RTQ and LTQ)

7.1 *Inspection test quantity (ITQ)*

This shall be 5% of the batch with a minimum of 35 and a maximum of 70 lamps. In order to ensure proper representation of the batch, the ITQ shall be selected as follows:

i) A batch of 1000 lamps or less

a) A batch packed in 10 or less containers

Lamps shall be selected from every container.

b) A batch packed in more than 10 containers

Lamps shall be selected from at least one-half of the total number of containers, with a minimum of 10.

ii) A batch of more than 1000 lamps

Lamps shall be selected as far as possible from one-third of the total number of containers, with a minimum of 10.

7.2 *Rating test quantity (RTQ)*

This shall be five-sevenths of the ITQ and shall be chosen at random from the lamps of the ITQ which satisfy the individual lamp requirements of the inspection test. If a fraction results from the calculation, the next higher whole number shall be taken.

7.3 *Life test quantity (LTQ)*

This shall be one-half of the RTQ and shall be chosen at random from the lamps of the RTQ which satisfy the individual lamp requirements of the rating test. If a fraction results from the calculation, the next higher whole number shall be taken.

7.4 *Spare lamps (breakages)*

Lamps which become accidentally broken during the tests shall, when necessary, be replaced to ensure that the required number of lamps complete the tests. The results obtained with the replacement lamp shall be substituted for those of the broken lamp.

Note. — In order to avoid unnecessary delay, it is recommended that spare lamps be carried through the tests.

7.5 *Lamps with mirror finish*

For lamps with mirror finish, further equal test quantities of equivalent clear lamps will be required for the rating and lumen maintenance test. The life test shall be made on lamps with a mirror finish.

8. Bulb quality

The bulb shall be uniform in shape and free from defects detrimental to service. A mirror finish, when required, shall be durable, bright, free from pinholes and shall be applied over the area shown in the relevant standard sheet. This finish may be applied either externally or internally.

9. Dimensions

The lamp dimensions shall be those given in the relevant standard sheet.

10. Caps

10.1 The cap shall comply with IEC Publication 61*, or when not applicable, with the requirements of the relevant lamp data sheet.

---

* IEC Publication 61: Lamp Caps and Holders together with Gauges for the Control of Interchangeability and Safety.

IECNORM.COM : Click to view the full PDF of IEC 60434:1973/AMD1:1981

10.2 Le culot doit être construit et fixé à l'ampoule de façon à pouvoir supporter, pendant l'examen général à la fin de l'essai de durée, le moment de torsion spécifié au tableau I. Le moment de torsion doit être appliqué progressivement en utilisant la douille d'essai appropriée.

TABLEAU I

Type du culot	Numéro de la feuille de la Publication 61 de la CEI	Moment de torsion (N_m)
BA7s	7004-15	
BA9s	7004-14	0,23
BA15s	7004-11A	1,15
BA20d	7004-12	
S3s	—	Ne s'applique pas
S5,7s	—	Ne s'applique pas
SX6s	7004-61	Ne s'applique pas
W2,1 × 9,5d	7004-91	Ne s'applique pas

11. Soudure

La soudure doit être appliquée de façon uniforme en une quantité telle qu'elle permette l'engagement correct du culot et assure un contact électrique satisfaisant dans la douille prescrite dans la spécification correspondante.

Note. — Il n'est pas indispensable que la surface de la plaquette de contact soit complètement recouverte de soudure.

12. Vieillissement

Les lampes doivent être soumises à un vieillissement pendant une heure avant l'exécution des mesures pour assurer la stabilité.

13. Conditions d'essai initiales électriques et photométriques

13.1 *Position de fonctionnement*

La lampe doit fonctionner verticalement, culot en haut.

13.2 *Tension d'essai*

La lampe doit être mise en fonctionnement sous sa tension nominale.

13.3 *Photométrie*

On doit utiliser un photomètre intégrateur approprié. Pour une lampe à coupelle argentée, les mesures doivent être effectuées sur une lampe claire équivalente.

14. Conditions initiales électriques et photométriques

Après la période de vieillissement spécifiée à l'article 12, la conformité des caractéristiques des lampes aux valeurs données dans la feuille de normes correspondante doit être vérifiée pour le courant maximal et le flux lumineux minimal.

IECNORM.COM : Click to view the full PDF of IEC 60434:1973/AMD1:1981

— Page blanche —

— Blank page —

IECNORM.COM : Click to view the full PDF of IEC 60434:1973/AMD1:1981

SECTION QUATRE — FEUILLES DE CARACTÉRISTIQUES TECHNIQUES DES LAMPES

LISTE DES LAMPES

Référence internationale	Tension nominale (V)	Intensité ou puissance nominale (A)	(W)	Flux lumineux nominal (lm)	(cd)	Culot	Finition de l'ampoule	Numéro de la feuille de caractéristiques techniques des lampes
301	28,0		4,8	37,7	3	BA15s	Claire	434-IEC-1010-1
303 303F	28,0		8,5	75,4	6	BA15s	Claire Dépolie	434-IEC-1020-1
305	28,0	0,53		188	15	BA15s	Claire	434-IEC-1030-1
307 307SB	28,0	0,67		264	21	BA15s	Claire Coupelle argentée	434-IEC-1040-1
311	28,0	1,29		628	50	BA15s	Claire	434-IEC-1050-1
313	28,0	0,17		44	3,5	BA9s	Claire	434-IEC-1060-1
327	28,0	0,04		4,2	0,34	SX6s	Claire	434-IEC-1070-1
334*	28,0	0,04	1,1	4,2	0,34	S5,7s	Claire	434-IEC-1080-1
387	28,0	0,04		3,7	0,3	SX6s	Claire	434-IEC-1090-1
388	28,0	0,04		3,7	0,3	S5,7s	Claire	434-IEC-1100-1
680	5,0	0,06		0,4	0,03	Sortie par fils	Claire	434-IEC-1110-1
683*	5,0	0,06		0,6	0,05	Sortie par fils	Claire	434-IEC-1120-1
685*	5,0	0,06		0,6	0,05	SX3s	Claire	434-IEC-1130-1
713*	5,0	0,075		1,1	0,09	Sortie par fils	Claire	434-IEC-1140-1
714*	5,0	0,075		1,1	0,09	SX3s	Claire	434-IEC-1150-1
715*	5,0	0,115		1,8	0,15	Sortie par fils	Claire	434-IEC-1160-1
718	5,0	0,115		1,8	0,15	SX3s	Claire	434-IEC-1170-1
1819	28,0	0,04		4,2	0,34	BA9s	Claire	434-IEC-1180-1
6807	5,0	0,06		0,6	0,05	Sortie par fils	Claire	434-IEC-1190-1
6809	5,0	0,115		1,8	0,15	Sortie par fils	Claire	434-IEC-1200-1
6832	5,0	0,06		0,6	0,05	Sortie par fils	Claire	434-IEC-1210-1
7152	5,0	0,115		1,8	0,15	Sortie par fils	Claire	434-IEC-1220-1
400	28,0	0,1		14,5		W2,1 × 9,5d	Claire	434-IEC-1230-1
+	28,0	0,4		110		W2,1 × 9,5d	Claire	434-IEC-1240-1
+	28,0		2			BA7s	Claire	434-IEC-1250-1
+	28,0		70			BA20d	Coupelle argentée	434-IEC-1260-1
+	28,0		0,5	1,0		Micro-midget	Claire	434-IEC-1270-1
+	6,0		0,5	1,5		Micro-midget	Claire	434-IEC-1280-1
75	12,0		0,5	1,5		Micro-midget	Claire	434-IEC-1290-1
83	28,0		1,1	4,0		Micro-midget	Claire	434-IEC-1300-1
+	6,0		1,1	4,0		Micro-midget	Claire	434-IEC-1310-1
+	12,0		1,1	4,0		Micro-midget	Claire	434-IEC-1320-1

* Types non préférentiels.
\+ Allocation à attribuer.

IECNORM.COM : Click to view the full PDF of IEC 60434:1975/AMD1:1981

SECTION FOUR — LAMP DATA SHEETS

LIST OF LAMPS

International reference	Rated voltage	Rated current or wattage		Rated light output		Cap	Bulb finish	Lamp data sheet number
	(V)	(A)	(W)	(lm)	(cd)			
301	28.0		4.8	37.7	3	BA15s	Clear	434-IEC-1010-1
303 303F	28.0		8.5	75.4	6	BA15s	Clear Frosted	434-IEC-1020-1
305	28.0	0.53		188	15	BA15s	Clear	434-IEC-1030-1
307 307SB	28.0	0.67		264	21	BA15s	Clear Mirror finish	434-IEC-1040-1
311	28.0	1.29		628	50	BA15s	Clear	434-IEC-1050-1
313	28.0	0.17		44	3.5	BA9s	Clear	434-IEC-1060-1
327	28.0	0.04		4.2	0.34	SX6s	Clear	434-IEC-1070-1
334*	28.0	0.04	1.1	4.2	0.34	S5.7s	Clear	434-IEC-1080-1
387	28.0	0.04		3.7	0.3	SX6s	Clear	434-IEC-1090-1
388	28.0	0.04		3.7	0.3	S5.7s	Clear	434-IEC-1100-1
680	5.0	0.06		0.4	0.03	Wire terminations	Clear	434-IEC-1110-1
683*	5.0	0.06		0.6	0.05	Wire terminations	Clear	434-IEC-1120-1
685*	5.0	0.06		0.6	0.05	SX3s	Clear	434-IEC-1130-1
713*	5.0	0.075		1.1	0.09	Wire terminations	Clear	434-IEC-1140-1
714*	5.0	0.075		1.1	0.09	SX3s	Clear	434-IEC-1150-1
715*	5.0	0.115		1.8	0.15	Wire terminations	Clear	434-IEC-1160-1
718	5.0	0.115		1.8	0.15	SX3s	Clear	434-IEC-1170-1
1819	28.0	0.04		4.2	0.34	BA9s	Clear	434-IEC-1180-1
6807	5.0	0.06		0.6	0.05	Wire terminations	Clear	434-IEC-1190-1
6809	5.0	0.115		1.8	0.15	Wire terminations	Clear	434-IEC-1200-1
6832	5.0	0.06		0.6	0.05	Wire terminations	Clear	434-IEC-1210-1
7152	5.0	0.115		1.8	0.15	Wire terminations	Clear	434-IEC-1220-1
400	28.0	0.1		14.5		W2.1 × 9.5d	Clear	434-IEC-1230-1
+	28.0	0.4		110		W2.1 × 9.5d	Clear	434-IEC-1240-1
+	28.0		2			BA7s	Clear	434-IEC-1250-1
+	28.0		70			BA20d	Mirror finish	434-IEC-1260-1
+	28.0		0.5	1.0		Micro-midget	Clear	434-IEC-1270-1
+	6.0		0.5	1.5		Micro-midget	Clear	434-IEC-1280-1
75	12.0		0.5	1.5		Micro-midget	Clear	434-IEC-1290-1
83	28.0		1.1	4.0		Micro-midget	Clear	434-IEC-1300-1
+	6.0		1.1	4.0		Micro-midget	Clear	434-IEC-1310-1
+	12.0		1.1	4.0		Micro-midget	Clear	434-IEC-1320-1

* Non-preferred types.
\+ To be allocated.

IECNORM.COM Click to view the full PDF of IEC 60434:1973/AMD1:1981

— Page blanche —

— Blank page —

IECNORM.COM : Click to view the full PDF of IEC 60434:1973/AMD1:1981

Numéro de référence internationale International reference number 301	**LAMPE POUR AÉRONEFS** **AIRCRAFT LAMP**	

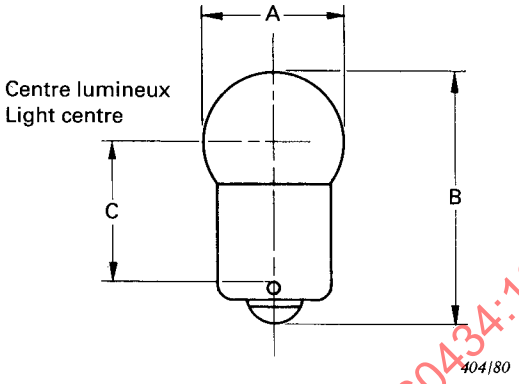

CARACTÉRISTIQUES / *LAMP DESCRIPTION*		
Tension nominale / *Rated voltage*	V	28
Puissance nominale / *Rated wattage*	W	4,8
Courant nominal / *Rated current*	A	—
Flux lumineux nominal[3] ou intensité lumineuse nominale / *Rated light output*[3]	lm cd	37,7 3
Culot / *Cap*		BA15s
Finition de l'ampoule / *Bulb finish*		Claire / *Clear*

DIMENSIONS[2] / *DIMENSIONS*[2]		A (max.)	B (max.)	C	D
	mm	16,5	35,0	17,5 ± 2,0	—
	in	0,650	1,375	0,594 … 0,782	—

PRESCRIPTIONS POUR LES ESSAIS[1] / *TEST REQUIREMENTS*[1]		
Tension d'essai / *Test voltage*	V	28,0
Puissance max. (individuelle) / *Max. wattage (individual)*	W	—
Courant max. (individuel) / *Max. current (individual)*	A	0,19
Flux ou intensité lumineuse min. (individuel)[3] / *Min. light output (individual)*[3]	lm cd	30 —
Durée recherchée / *Objective life*	h	500
Maintien du flux lumineux (individuel) / *Lumen maintenance (individual)*	%	75

[1] Pour les conditions de conformité, voir les chapitres concernés de cette publication (à l'étude).
For conditions of compliance, see relevant part of this publication (under consideration).

[2] Par suite de différences mineures dans les éléments en verre normalisés, les valeurs indiquées en millimètres et en inches ne sont pas exactement équivalentes.
Due to minor differences in glass component standards, millimetre and inch values are not in all cases exactly equivalent.

[3] Il est indiqué **soit** le flux lumineux en lumens, **soit** l'intensité sphérique moyenne en candelas suivant la pratique des pays concernés.
*Light output is stated in **either** lumens **or** mean spherical candlepower dependent on the practice of the country concerned.*

IECNORM.COM : Click to view the full PDF of IEC 60434:1973/AMD1:1981

Numéro de référence internationale International reference number 303, 303F	**LAMPE POUR AÉRONEFS** **AIRCRAFT LAMP**	

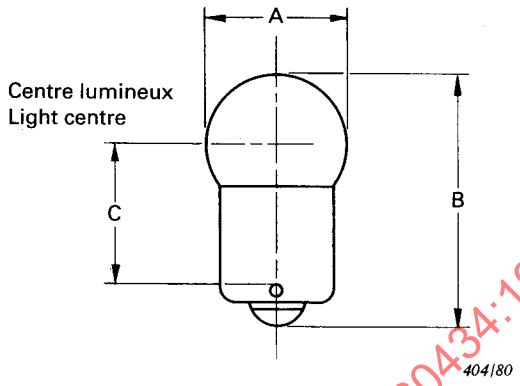

CARACTÉRISTIQUES / *LAMP DESCRIPTION*		
Tension nominale / *Rated voltage*	V	28
Puissance nominale / *Rated wattage*	W	8,5
Courant nominal / *Rated current*	A	—
Flux lumineux nominal[3] ou intensité lumineuse nominale / *Rated light output*[3]	lm cd	75,4 6
Culot / *Cap*		BA15s
Finition de l'ampoule / *Bulb finish*		Claire, dépolie[4] / *Clear, frosted*[4]

DIMENSIONS[2] / *DIMENSIONS*[2]		A (max.)	B (max.)	C	D
	mm	19,0	36,5	19,0 ± 2,0	—
	in	0,744	1,438	0,750	—

PRESCRIPTIONS POUR LES ESSAIS[1] / *TEST REQUIREMENTS*[1]		
Tension d'essai / *Test voltage*	V	28,0
Puissance max. (individuelle) / *Max. wattage (individual)*	W	—
Courant max. (individuel) / *Max. current (individual)*	A	0,35
Flux ou intensité lumineuse min. (individuel)[3] / *Min. light output (individual)*[3]	lm cd	60 —
Durée recherchée / *Objective life*	h	500
Maintien du flux lumineux (individuel) / *Lumen maintenance (individual)*	%	75

[1] Pour les conditions de conformité, voir les chapitres concernés de cette publication (à l'étude).
For conditions of compliance, see relevant part of this publication (under consideration).

[2] Par suite de différences mineures dans les éléments en verre normalisés, les valeurs indiquées en millimètres et en inches ne sont pas exactement équivalentes.
Due to minor differences in glass component standards, millimetre and inch values are not in all cases exactly equivalent.

[3] Il est indiqué **soit** le flux lumineux en lumens, **soit** l'intensité sphérique moyenne en candelas suivant la pratique des pays concernés.
*Light output is stated in **either** lumens **or** mean spherical candlepower dependent on the practice of the country concerned.*

[4] Dépolie peut être appliquée extérieurement.
Frosting may be applied externally.

IECNORM.COM : Click to view the full PDF of IEC 60434:1973/AMD1:1981

Numéro de référence internationale International reference number 305	**LAMPE POUR AÉRONEFS** **AIRCRAFT LAMP**	

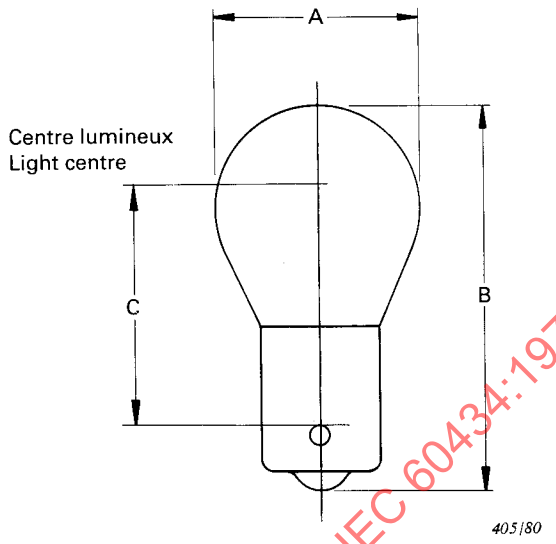

CARACTÉRISTIQUES / *LAMP DESCRIPTION*		
Tension nominale / *Rated voltage*	V	28
Puissance nominale / *Rated wattage*	W	—
Courant nominal / *Rated current*	A	0,53
Flux lumineux nominal[3] ou intensité lumineuse nominale / *Rated light output*[3]	lm cd	188 15
Culot / *Cap*		BA15s
Finition de l'ampoule / *Bulb finish*		Claire / *Clear*

DIMENSIONS[2] / *DIMENSIONS*[2]		A (max.)	B (max.)	C	D
	mm	26,0	50,5	28,5 ± 1,5	—
	in	1,041	2,000	1,125 ± 0,059	—

PRESCRIPTIONS POUR LES ESSAIS[1] / *TEST REQUIREMENTS*[1]		
Tension d'essai / *Test voltage*	V	28,0
Puissance max. (individuelle) / *Max. wattage (individual)*	W	—
Courant max. (individuel) / *Max. current (individual)*	A	0,57
Flux ou intensité lumineuse min. (individuel)[3] / *Min. light output (individual)*[3]	lm cd	150 —
Durée recherchée / *Objective life*	h	300
Maintien du flux lumineux (individuel) / *Lumen maintenance (individual)*	%	85

[1] Pour les conditions de conformité, voir les chapitres concernés de cette publication (à l'étude).
For conditions of compliance, see relevant part of this publication (under consideration).

[2] Par suite de différences mineures dans les éléments en verre normalisés, les valeurs indiquées en millimètres et en inches ne sont pas exactement équivalentes.
Due to minor differences in glass component standards, millimetre and inch values are not in all cases exactly equivalent.

[3] Il est indiqué **soit** le flux lumineux en lumens, **soit** l'intensité sphérique moyenne en candelas suivant la pratique des pays concernés.
*Light output is stated in **either** lumens **or** mean spherical candlepower dependent on the practice of the country concerned.*

IECNORM.COM : Click to view the full PDF of IEC 60434:1973/AMD1:1981

Numéro de référence internationale International reference number 307, 307 SB	**LAMPE POUR AÉRONEFS** **AIRCRAFT LAMP**	

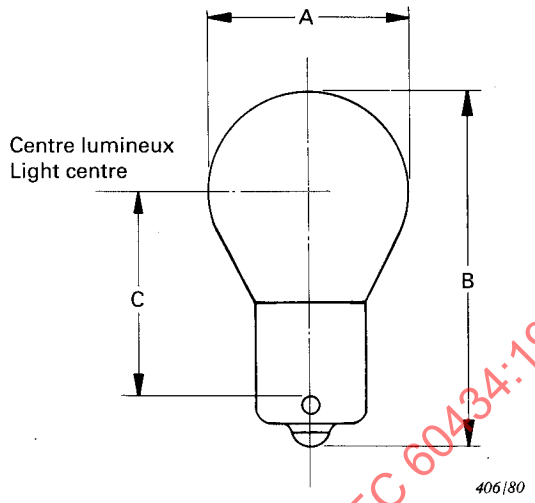

Note. — Lorsqu'un fini spéculaire (type 307 SB) est utilisé, la hauteur maximale du miroir depuis le haut de l'ampoule est de 14 mm.
When mirror finish (type 307 SB) is used the maximum depth of the mirror from the top of the bulb is 14 mm.

CARACTÉRISTIQUES / *LAMP DESCRIPTION*		
Tension nominale / *Rated voltage*	V	28
Puissance nominale / *Rated wattage*	W	—
Courant nominal / *Rated current*	A	0,67
Flux lumineux nominal[3] ou intensité lumineuse nominale / *Rated light output*[3]	lm cd	264 21
Culot / *Cap*		BA15s
Finition de l'ampoule / *Bulb finish*		Claire, coupelle argentée / *Clear, mirror finish*

DIMENSIONS[2] / *DIMENSIONS*[2]		A (max.)	B (max.)	C	D
	mm	26,0	50,5	28,5 ± 1,5	—
	in	1,041	2,000	1,125 ± 0,059	—

PRESCRIPTIONS POUR LES ESSAIS[1] / *TEST REQUIREMENTS*[1]		
Tension d'essai / *Test voltage*	V	28,0
Puissance max. (individuelle) / *Max. wattage (individual)*	W	—
Courant max. (individuel) / *Max. current (individual)*	A	0,75
Flux ou intensité lumineuse min. (individuel)[3] / *Min. light output (individual)*[3]	lm cd	210[4] —
Durée recherchée / *Objective life*	h	300[4]
Maintien du flux lumineux (individuel) / *Lumen maintenance (individual)*	%	85[4]

[1] Pour les conditions de conformité, voir les chapitres concernés de cette publication (à l'étude).
For conditions of compliance, see relevant part of this publication (under consideration).
[2] Par suite de différences mineures dans les éléments en verre normalisés, les valeurs indiquées en millimètres et en inches ne sont pas exactement équivalentes.
Due to minor differences in glass component standards, millimetre and inch values are not in all cases exactly equivalent.
[3] Il est indiqué **soit** le flux lumineux en lumens, **soit** l'intensité sphérique moyenne en candelas suivant la pratique des pays concernés.
*Light output is stated in **either** lumens **or** mean spherical candlepower dependent on the practice of the country concerned.*
[4] Pour lampe claire uniquement.
Only for the clear lamp.

IECNORM.COM : Click to view the full PDF of IEC 60434:1973/AMD1:1981

Numéro de référence internationale International reference number 311	LAMPE POUR AÉRONEFS AIRCRAFT LAMP	

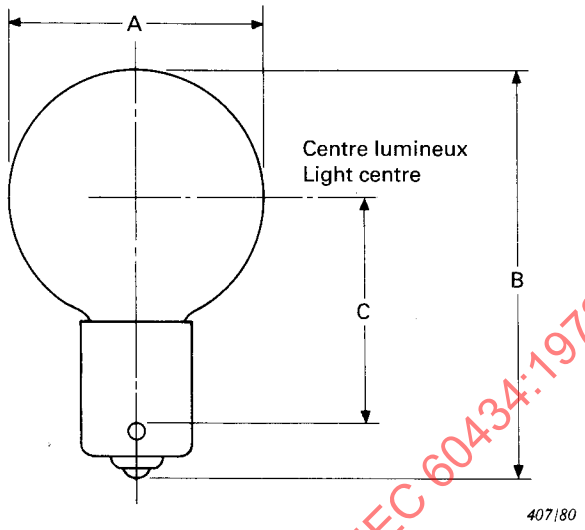

CARACTÉRISTIQUES / *LAMP DESCRIPTION*		
Tension nominale / *Rated voltage*	V	28
Puissance nominale / *Rated wattage*	W	—
Courant nominal / *Rated current*	A	1,29
Flux lumineux nominal[3] ou intensité lumineuse nominale / *Rated light output*[3]	lm cd	628 50
Culot / *Cap*		BA15s
Finition de l'ampoule / *Bulb finish*		Claire / *Clear*

DIMENSIONS[2] / *DIMENSIONS*[2]		A (max.)	B (max.)	C	D
	mm	36,0	60,0	31,8 ± 1,2	—
	in	1,420	2,375	1,250 ± 0,047	—

PRESCRIPTIONS POUR LES ESSAIS[1] / *TEST REQUIREMENTS*[1]		
Tension d'essai / *Test voltage*	V	28,0
Puissance max. (individuelle) / *Max. wattage (individual)*	W	—
Courant max. (individuel) / *Max. current (individual)*	A	1,5
Flux ou intensité lumineuse min. (individuel)[3] / *Min. light output (individual)*[3]	lm cd	500 —
Durée recherchée / *Objective life*	h	300
Maintien du flux lumineux (individuel) / *Lumen maintenance (individual)*	%	85

[1] Pour les conditions de conformité, voir les chapitres concernés de cette publication (à l'étude).
For conditions of compliance, see relevant part of this publication (under consideration).

[2] Par suite de différences mineures dans les éléments en verre normalisés, les valeurs indiquées en millimètres et en inches ne sont pas exactement équivalentes.
Due to minor differences in glass component standards, millimetre and inch values are not in all cases exactly equivalent.

[3] Il est indiqué **soit** le flux lumineux en lumens, **soit** l'intensité sphérique moyenne en candelas suivant la pratique des pays concernés.
*Light output is stated in **either** lumens **or** mean spherical candlepower dependent on the practice of the country concerned.*

IECNORM.COM : Click to view the full PDF of IEC 60434:1973/AMD1:1981

Numéro de référence internationale International reference number 313	**LAMPE POUR AÉRONEFS** **AIRCRAFT LAMP**	

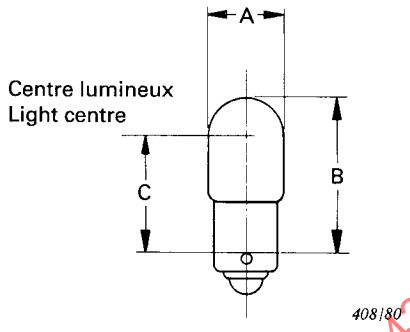

CARACTÉRISTIQUES / *LAMP DESCRIPTION*		
Tension nominale / *Rated voltage*	V	28
Puissance nominale / *Rated wattage*	W	—
Courant nominal / *Rated current*	A	0,17
Flux lumineux nominal[3] ou intensité lumineuse nominale / *Rated light output*[3]	lm cd	44 3,5
Culot / *Cap*		BA9s
Finition de l'ampoule / *Bulb finish*		Claire / *Clear*

DIMENSIONS[2] / *DIMENSIONS*[2]		A (max.)	B (max.)	C	D
	mm	11,0	23,8	16,0	—
	in	0,430	0,938	0,625	—

PRESCRIPTIONS POUR LES ESSAIS[1] / *TEST REQUIREMENTS*[1]		
Tension d'essai / *Test voltage*	V	28,0
Puissance max. (individuelle) / *Max. wattage (individual)*	W	—
Courant max. (individuel) / *Max. current (individual)*	A	0,19
Flux ou intensité lumineuse min. (individuel)[3] / *Min. light output (individual)*[3]	lm cd	30 —
Durée recherchée / *Objective life*	h	500
Maintien du flux lumineux (individuel) / *Lumen maintenance (individual)*	%	75

[1] Pour les conditions de conformité, voir les chapitres concernés de cette publication (à l'étude).
For conditions of compliance, see relevant part of this publication (under consideration).

[2] Par suite de différences mineures dans les éléments en verre normalisés, les valeurs indiquées en millimètres et en inches ne sont pas exactement équivalentes.
Due to minor differences in glass component standards, millimetre and inch values are not in all cases exactly equivalent.

[3] Il est indiqué **soit** le flux lumineux en lumens, **soit** l'intensité sphérique moyenne en candelas suivant la pratique des pays concernés.
*Light output is stated in **either** lumens **or** mean spherical candlepower dependent on the practice of the country concerned.*

IECNORM.COM : Click to view the full PDF of IEC 60434:1973/AMD1:1981

Numéro de référence internationale International reference number 327	**LAMPE POUR AÉRONEFS** **AIRCRAFT LAMP** Type non préférentiel. Remplacement recommandé par le type 387 *Non-preferred type; recommended to be superseded by type 387*	

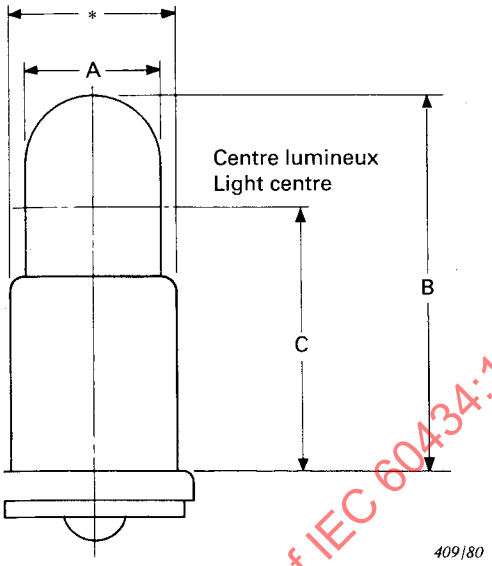

* L'ampoule et la partie cylindrique du culot seront logées dans un trou cylindrique de diamètre 6,375 – 0,005 et d'une profondeur minimale de 13,5.
Bulb and cylindrical portion of cap to enter a cylindrical hole 6,375 – 0,005 dia. × 13,5 minimum depth.

CARACTÉRISTIQUES / *LAMP DESCRIPTION*		
Tension nominale / *Rated voltage*	V	28
Puissance nominale / *Rated wattage*	W	—
Courant nominal / *Rated current*	A	0,04
Flux lumineux nominal[3] ou intensité lumineuse nominale / *Rated light output*[3]	lm cd	4,3 0,34
Culot / *Cap*		SX6s
Finition de l'ampoule / *Bulb finish*		Claire / *Clear*

DIMENSIONS[2] / *DIMENSIONS*[2]		A (max.)	B (max.)	C	D
	mm	6,35	13,3	9,5	—
	in	0,250	0,525	0,375	—

PRESCRIPTIONS POUR LES ESSAIS[1] / *TEST REQUIREMENTS*[1]		
Tension d'essai / *Test voltage*	V	28,0
Puissance max. (individuelle) / *Max. wattage (individual)*	W	—
Courant max. (individuel) / *Max. current (individual)*	A	0,046
Flux ou intensité lumineuse min. (individuel)[3] / *Min. light output (individual)*[3]	lm cd	2,6 —
Durée recherchée / *Objective life*	h	1000
Maintien du flux lumineux (individuel) / *Lumen maintenance (individual)*	%	75

[1] Pour les conditions de conformité, voir les chapitres concernés de cette publication (à l'étude).
For conditions of compliance, see relevant part of this publication (under consideration).
[2] Par suite de différences mineures dans les éléments en verre normalisés, les valeurs indiquées en millimètres et en inches ne sont pas exactement équivalentes.
Due to minor differences in glass component standards, millimetre and inch values are not in all cases exactly equivalent.
[3] Il est indiqué **soit** le flux lumineux en lumens, **soit** l'intensité sphérique moyenne en candelas suivant la pratique des pays concernés.
*Light output is stated in **either** lumens **or** mean spherical candlepower dependent on the practice of the country concerned.*

IECNORM.COM : Click to view the full PDF of IEC 60434:1973/AMD1:1981

Numéro de référence internationale International reference number 334	**LAMPE POUR AÉRONEFS** **AIRCRAFT LAMP** Type non préférentiel. Remplacement recommandé par le type 388 *Non-preferred type; recommended to be superseded by type 388*	

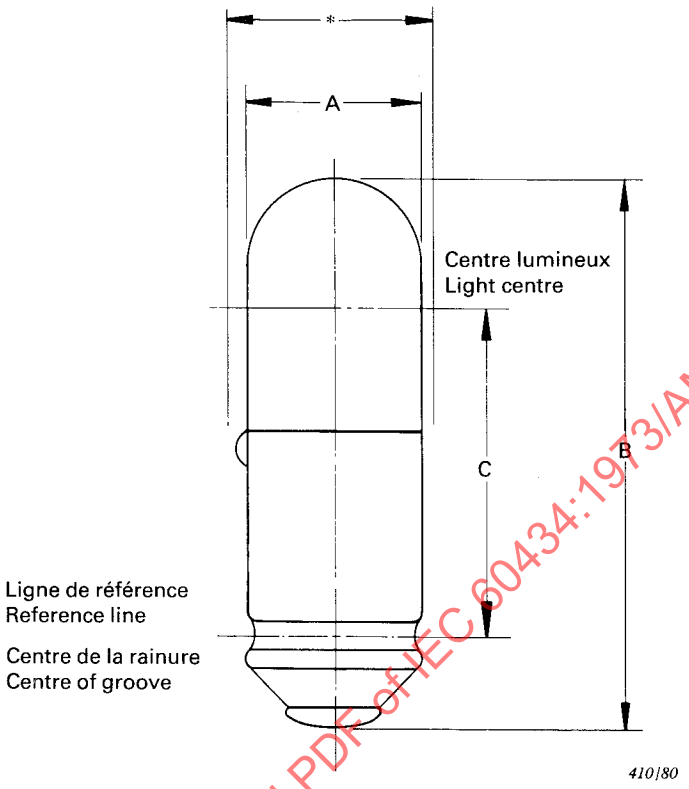

* Aucune partie de l'ampoule ne doit dépasser un cylindre de diamètre 6,35 qui est coaxial avec la base.
No part of the bulb shall protrude beyond a 6,35 diameter cylinder which is coaxial with the base.

CARACTÉRISTIQUES / *LAMP DESCRIPTION*		
Tension nominale / *Rated voltage*	V	28
Puissance nominale / *Rated wattage*	W	1,1
Courant nominal / *Rated current*	A	0,04
Flux lumineux nominal[3] ou intensité lumineuse nominale / *Rated light output*[3]	lm cd	4,3 0,34
Culot / *Cap*		S5,7s
Finition de l'ampoule / *Bulb finish*		Claire / *Clear*

DIMENSIONS[2] / *DIMENSIONS*[2]		A (max.)	B (max.)	C	D
	mm	5,85	16,0	9,5	—
	in	0,230	0,625	0,375	—

PRESCRIPTIONS POUR LES ESSAIS[1] / *TEST REQUIREMENTS*[1]		
Tension d'essai / *Test voltage*	V	28,0
Puissance max. (individuelle) / *Max. wattage (individual)*	W	—
Courant max. (individuel) / *Max. current (individual)*	A	0,046
Flux ou intensité lumineuse min. (individuel)[3] / *Min. light output (individual)*[3]	lm cd	2,6 —
Durée recherchée / *Objective life*	h	1000
Maintien du flux lumineux (individuel) / *Lumen maintenance (individual)*	%	75

[1] Pour les conditions de conformité, voir les chapitres concernés de cette publication (à l'étude).
For conditions of compliance, see relevant part of this publication (under consideration).
[2] Par suite de différences mineures dans les éléments en verre normalisés, les valeurs indiquées en millimètres et en inches ne sont pas exactement équivalentes.
Due to minor differences in glass component standards, millimetre and inch values are not in all cases exactly equivalent.
[3] Il est indiqué **soit** le flux lumineux en lumens, **soit** l'intensité sphérique moyenne en candelas suivant la pratique des pays concernés.
*Light output is stated in **either** lumens **or** mean spherical candlepower dependent on the practice of the country concerned.*

IECNORM.COM : Click to view the full PDF of IEC 60434:1973/AMD1:1981

Numéro de référence internationale International reference number 387	**LAMPE POUR AÉRONEFS** **AIRCRAFT LAMP**	

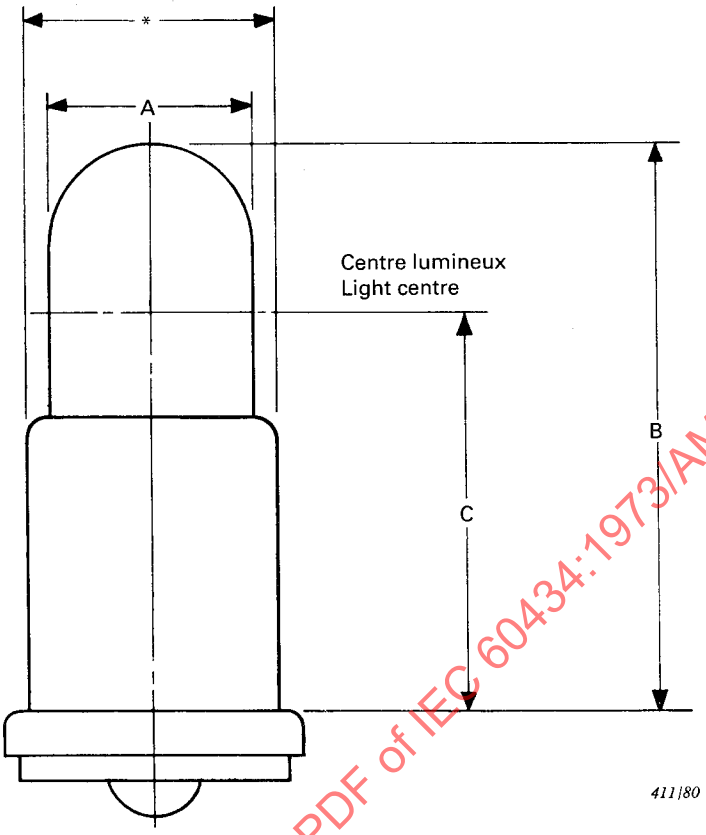

* L'ampoule et la partie cylindrique du culot seront logées dans un trou cylindrique de diamètre 6,375 – 0,005 et d'une profondeur minimale de 13,5.
Bulb and cylindrical portion of cap to enter a cylindrical hole 6,375 – 0,005 dia. × 13,5 minimum depth.

CARACTÉRISTIQUES / *LAMP DESCRIPTION*		
Tension nominale / *Rated voltage*	V	28
Puissance nominale / *Rated wattage*	W	—
Courant nominal / *Rated current*	A	0,04
Flux lumineux nominal[3] ou intensité lumineuse nominale / *Rated light output*[3]	lm cd	3,8 0,3
Culot / *Cap*		SX6s
Finition de l'ampoule / *Bulb finish*		Claire / *Clear*

DIMENSIONS[2] / *DIMENSIONS*[2]		A (max.)	B (max.)	C	D
	mm	6,35	13,3	9,5	—
	in	0,250	0,525	0,375	—

PRESCRIPTIONS POUR LES ESSAIS[1] / *TEST REQUIREMENTS*[1]		
Tension d'essai / *Test voltage*	V	28,0
Puissance max. (individuelle) / *Max. wattage (individual)*	W	—
Courant max. (individuel) / *Max. current (individual)*	A	0,046
Flux ou intensité lumineuse min. (individuel)[3] / *Min. light output (individual)*[3]	lm cd	2,2 —
Durée recherchée / *Objective life*	h	7000
Maintien du flux lumineux (individuel) / *Lumen maintenance (individual)*	%	—

[1] Pour les conditions de conformité, voir les chapitres concernés de cette publication (à l'étude).
For conditions of compliance, see relevant part of this publication (under consideration).
[2] Par suite de différences mineures dans les éléments en verre normalisés, les valeurs indiquées en millimètres et en inches ne sont pas exactement équivalentes.
Due to minor differences in glass component standards, millimetre and inch values are not in all cases exactly equivalent.
[3] Il est indiqué **soit** le flux lumineux en lumens, **soit** l'intensité sphérique moyenne en candelas suivant la pratique des pays concernés.
*Light output is stated in **either** lumens **or** mean spherical candlepower dependent on the practice of the country concerned.*

IECNORM.COM : Click to view the full PDF of IEC 60434:1973/AMD1:1981

Numéro de référence internationale International reference number 387	**LAMPE POUR AÉRONEFS** **AIRCRAFT LAMP**	

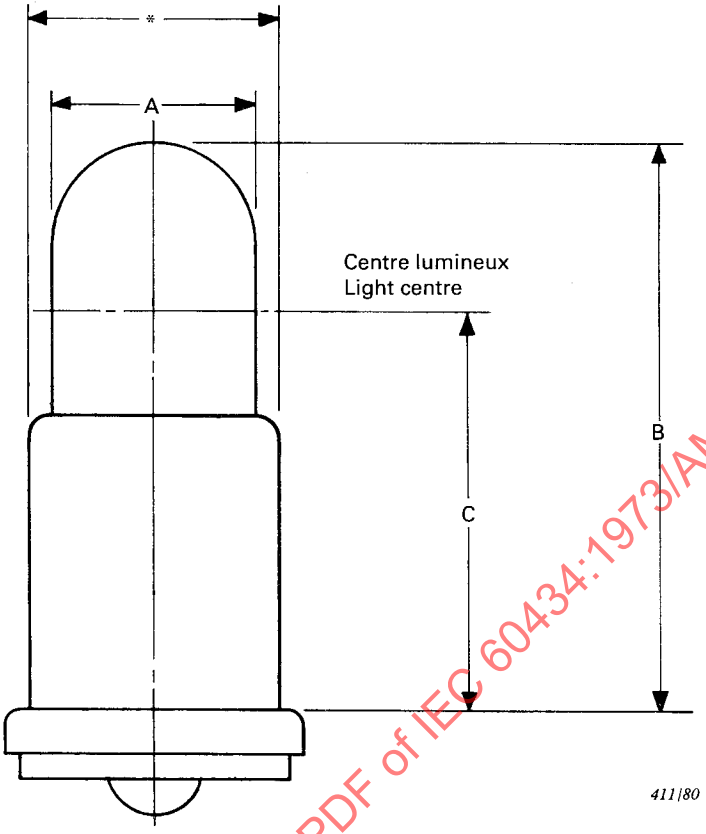

* L'ampoule et la partie cylindrique du culot seront logées dans un trou cylindrique de diamètre 6,375 – 0,005 et d'une profondeur minimale de 13,5.
Bulb and cylindrical portion of cap to enter a cylindrical hole 6,375 – 0,005 dia. × 13,5 minimum depth.

CARACTÉRISTIQUES / *LAMP DESCRIPTION*		
Tension nominale / *Rated voltage*	V	28
Puissance nominale / *Rated wattage*	W	—
Courant nominal / *Rated current*	A	0,04
Flux lumineux nominal[3] ou intensité lumineuse nominale / *Rated light output*[3]	lm cd	3,8 0,3
Culot / *Cap*		SX6s
Finition de l'ampoule / *Bulb finish*		Claire / *Clear*

DIMENSIONS[2] / *DIMENSIONS*[2]		A (max.)	B (max.)	C	D
	mm	6,35	13,3	9,5	—
	in	0,250	0,525	0,375	—

PRESCRIPTIONS POUR LES ESSAIS[1] / *TEST REQUIREMENTS*[1]		
Tension d'essai / *Test voltage*	V	28,0
Puissance max. (individuelle) / *Max. wattage (individual)*	W	—
Courant max. (individuel) / *Max. current (individual)*	A	0,046
Flux ou intensité lumineuse min. (individuel)[3] / *Min. light output (individual)*[3]	lm cd	2,2 —
Durée recherchée / *Objective life*	h	7000
Maintien du flux lumineux (individuel) / *Lumen maintenance (individual)*	%	—

[1] Pour les conditions de conformité, voir les chapitres concernés de cette publication (à l'étude).
For conditions of compliance, see relevant part of this publication (under consideration).
[2] Par suite de différences mineures dans les éléments en verre normalisés, les valeurs indiquées en millimètres et en inches ne sont pas exactement équivalentes.
Due to minor differences in glass component standards, millimetre and inch values are not in all cases exactly equivalent.
[3] Il est indiqué **soit** le flux lumineux en lumens, **soit** l'intensité sphérique moyenne en candelas suivant la pratique des pays concernés.
*Light output is stated in **either** lumens **or** mean spherical candlepower dependent on the practice of the country concerned.*

IECNORM.COM : Click to view the full PDF of IEC 60434:1973/AMD1:1981

Numéro de référence internationale International reference number 680	**LAMPE POUR AÉRONEFS** **AIRCRAFT LAMP**	

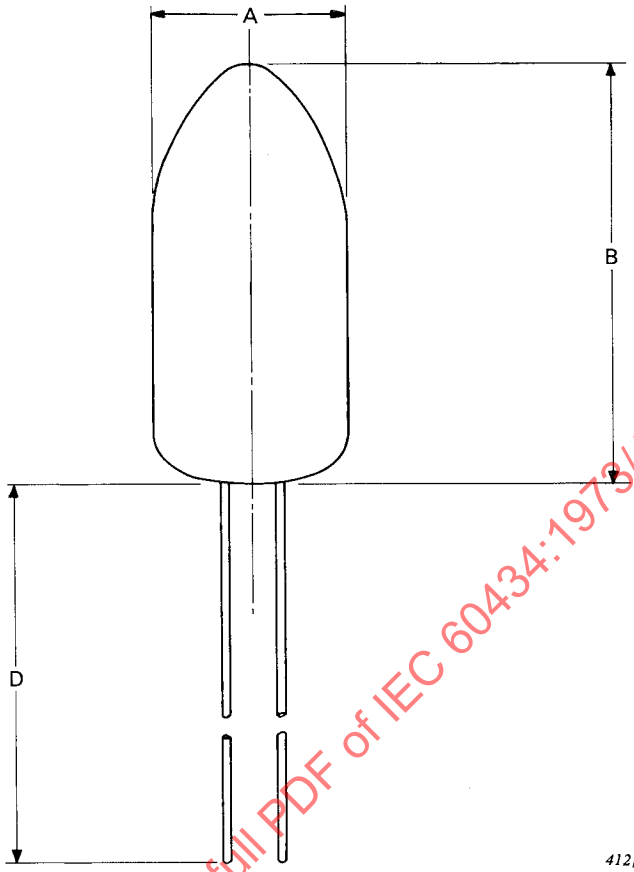

Exempte de marquage.
Marking exempted.

CARACTÉRISTIQUES / *LAMP DESCRIPTION*		
Tension nominale / *Rated voltage*	V	5
Puissance nominale / *Rated wattage*	W	—
Courant nominal / *Rated current*	A	0,06
Flux lumineux nominal[3] ou intensité lumineuse nominale / *Rated light output*[3]	lm cd	0,4 0,03
Culot / *Cap*		Sortie par fils / *Wire terminations*
Finition de l'ampoule / *Bulb finish*		Claire / *Clear*

DIMENSIONS[2] / *DIMENSIONS*[2]		A (max.)	B (max.)	C	D (min.)
	mm	3,15	6,35	—	12,7
	in	0,125	0,250	—	0,500

PRESCRIPTIONS POUR LES ESSAIS[1] / *TEST REQUIREMENTS*[1]		
Tension d'essai / *Test voltage*	V	5,0
Puissance max. (individuelle) / *Max. wattage (individual)*	W	—
Courant max. (individuel) / *Max. current (individual)*	A	0,069
Flux ou intensité lumineuse min. (individuel)[3] / *Min. light output (individual)*[3]	lm cd	— —
Durée recherchée / *Objective life*	h	7000
Maintien du flux lumineux (1000 h) (individuel) / *Lumen maintenance (at 1000 hours) (individual)*	%	80

[1] Pour les conditions de conformité, voir les chapitres concernés de cette publication (à l'étude).
For conditions of compliance, see relevant part of this publication (under consideration).
[2] Par suite de différences mineures dans les éléments en verre normalisés, les valeurs indiquées en millimètres et en inches ne sont pas exactement équivalentes.
Due to minor differences in glass component standards, millimetre and inch values are not in all cases exactly equivalent.
[3] Il est indiqué **soit** le flux lumineux en lumens, **soit** l'intensité sphérique moyenne en candelas suivant la pratique des pays concernés.
*Light output is stated in **either** lumens **or** mean spherical candlepower dependent on the practice of the country concerned.*

IECNORM.COM : Click to view the full PDF of IEC 60434:1973/AMD1:1981

Numéro de référence internationale International reference number 388	**LAMPE POUR AÉRONEFS** **AIRCRAFT LAMP**	

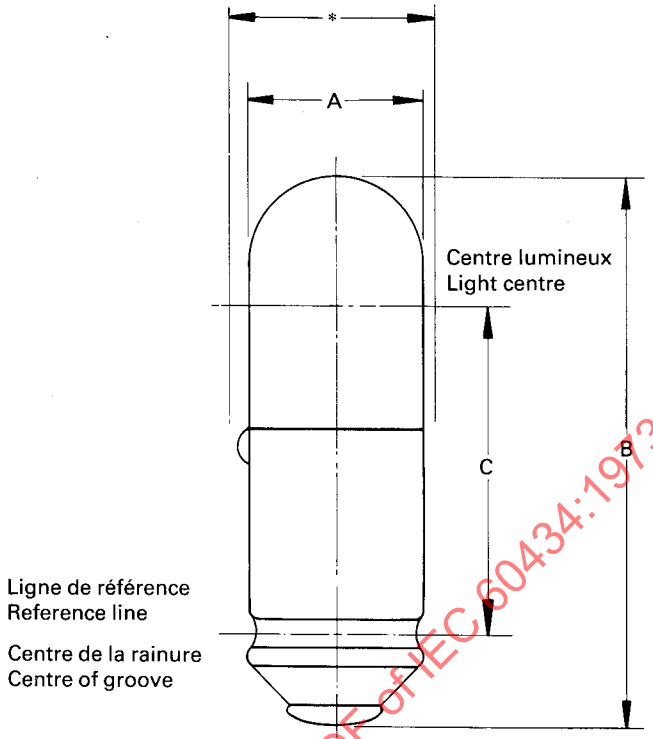

410/80

* Aucune partie de l'ampoule ne doit dépasser un cylindre de diamètre 6,35 qui est coaxial avec la base.
No part of the bulb shall protrude beyond a 6,35 diameter cylinder which is coaxial with the base.

CARACTÉRISTIQUES / *LAMP DESCRIPTION*		
Tension nominale / *Rated voltage*	V	28
Puissance nominale / *Rated wattage*	W	—
Courant nominal / *Rated current*	A	0,04
Flux lumineux nominal[3] ou intensité lumineuse nominale / *Rated light output*[3]	lm cd	3,8 0,3
Culot / *Cap*		S5,7s
Finition de l'ampoule / *Bulb finish*		Claire / *Clear*

DIMENSIONS[2] / *DIMENSIONS*[2]		A (max.)	B (max.)	C	D
	mm	5,85	16,0	9,5	—
	in	0,230	0,625	0,375	—

PRESCRIPTIONS POUR LES ESSAIS[1] / *TEST REQUIREMENTS*[1]		
Tension d'essai / *Test voltage*	V	28,0
Puissance max. (individuelle) / *Max. wattage (individual)*	W	—
Courant max. (individuel) / *Max. current (individual)*	A	0,046
Flux ou intensité lumineuse min. (individuel)[3] / *Min. light output (individual)*[3]	lm cd	2,2 —
Durée recherchée / *Objective life*	h	7000
Maintien du flux lumineux (individuel) / *Lumen maintenance (individual)*	%	—

[1] Pour les conditions de conformité, voir les chapitres concernés de cette publication (à l'étude).
For conditions of compliance, see relevant part of this publication (under consideration).
[2] Par suite de différences mineures dans les éléments en verre normalisés, les valeurs indiquées en millimètres et en inches ne sont pas exactement équivalentes.
Due to minor differences in glass component standards, millimetre and inch values are not in all cases exactly equivalent.
[3] Il est indiqué **soit** le flux lumineux en lumens, **soit** l'intensité sphérique moyenne en candelas suivant la pratique des pays concernés.
*Light output is stated in **either** lumens **or** mean spherical candlepower dependent on the practice of the country concerned.*

IECNORM.COM : Click to view the full PDF of IEC 60434:1973/AMD1:1981

Numéro de référence internationale International reference number 683	**LAMPE POUR AÉRONEFS** **AIRCRAFT LAMP** Type non préférentiel *Non-preferred type*	

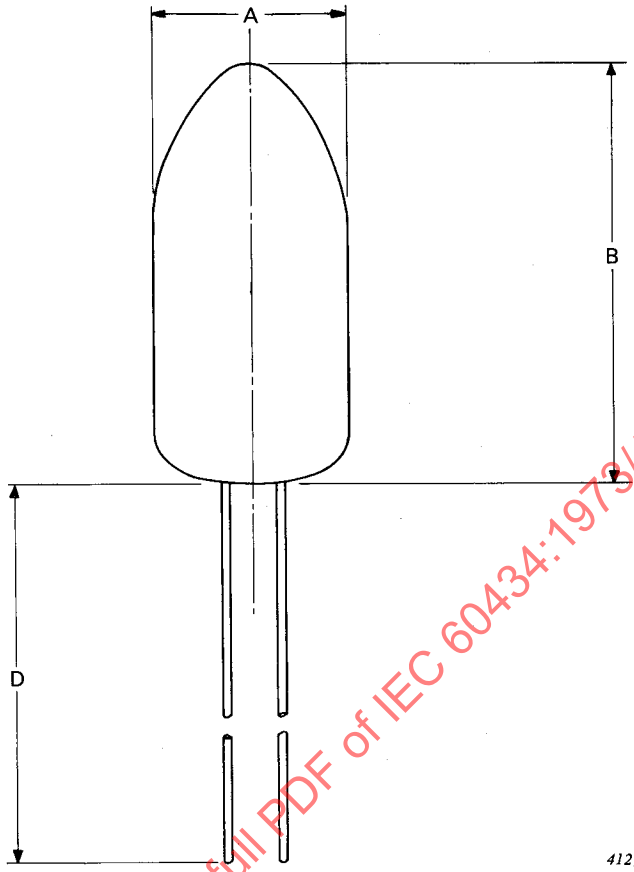

Exempte de marquage.
Marking exempted.

CARACTÉRISTIQUES / *LAMP DESCRIPTION*		
Tension nominale / *Rated voltage*	V	5
Puissance nominale / *Rated wattage*	W	—
Courant nominal / *Rated current*	A	0,06
Flux lumineux nominal[3] ou intensité lumineuse nominale / *Rated light output*[3]	lm cd	0,6 0,05
Culot / *Cap*		Sortie par fils / *Wire terminations*
Finition de l'ampoule / *Bulb finish*		Claire / *Clear*

DIMENSIONS[2] / *DIMENSIONS*[2]		A (max.)	B (max.)	C	D (min.)
	mm	3,15	6,35	—	12,7
	in	0,125	0,250	—	0,500

PRESCRIPTIONS POUR LES ESSAIS[1] / *TEST REQUIREMENTS*[1]		
Tension d'essai / *Test voltage*	V	5,0
Puissance max. (individuelle) / *Max. wattage (individual)*	W	—
Courant max. (individuel) / *Max. current (individual)*	A	0,066
Flux ou intensité lumineuse min. (individuel)[3] / *Min. light output (individual)*[3]	lm cd	0,38 —
Durée recherchée / *Objective life*	h	4000
Maintien du flux lumineux (1000 h) (individuel) / *Lumen maintenance (at 1000 hours) (individual)*	%	80

[1] Pour les conditions de conformité, voir les chapitres concernés de cette publication (à l'étude).
For conditions of compliance, see relevant part of this publication (under consideration).
[2] Par suite de différences mineures dans les éléments en verre normalisés, les valeurs indiquées en millimètres et en inches ne sont pas exactement équivalentes.
Due to minor differences in glass component standards, millimetre and inch values are not in all cases exactly equivalent.
[3] Il est indiqué **soit** le flux lumineux en lumens, **soit** l'intensité sphérique moyenne en candelas suivant la pratique des pays concernés.
*Light output is stated in **either** lumens **or** mean spherical candlepower dependent on the practice of the country concerned.*

IECNORM.COM : Click to view the full PDF of IEC 60434:1973/AMD1:1981

Numéro de référence internationale International reference number 713	**LAMPE POUR AÉRONEFS** **AIRCRAFT LAMP** Type non préférentiel *Non-preferred type*	

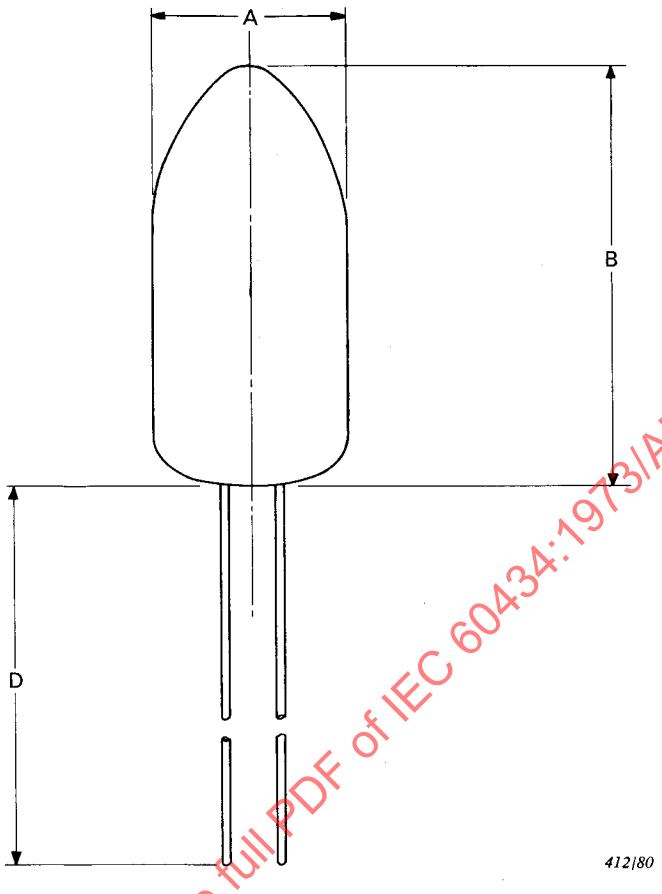

Exempte de marquage.
Marking exempted.

CARACTÉRISTIQUES / *LAMP DESCRIPTION*		
Tension nominale / *Rated voltage*	V	5
Puissance nominale / *Rated wattage*	W	—
Courant nominal / *Rated current*	A	0,075
Flux lumineux nominal[3] ou intensité lumineuse nominale / *Rated light output*[3]	lm cd	1,1 0,09
Culot / *Cap*		Sortie par fils / *Wire terminations*
Finition de l'ampoule / *Bulb finish*		Claire / *Clear*

DIMENSIONS[2] / *DIMENSIONS*[2]		A (max.)	B (max.)	C	D (min.)
	mm	3,15	6,35	—	12,7
	in	0,125	0,250	—	0,500

PRESCRIPTIONS POUR LES ESSAIS[1] / *TEST REQUIREMENTS*[1]		
Tension d'essai / *Test voltage*	V	5,0
Puissance max. (individuelle) / *Max. wattage (individual)*	W	—
Courant max. (individuel) / *Max. current (individual)*	A	0,082
Flux ou intensité lumineuse min. (individuel)[3] / *Min. light output (individual)*[3]	lm cd	0,7 —
Durée recherchée / *Objective life*	h	4000
Maintien du flux lumineux (1000 h) (individuel) / *Lumen maintenance (at 1000 hours) (individual)*	%	80

[1] Pour les conditions de conformité, voir les chapitres concernés de cette publication (à l'étude).
For conditions of compliance, see relevant part of this publication (under consideration).

[2] Par suite de différences mineures dans les éléments en verre normalisés, les valeurs indiquées en millimètres et en inches ne sont pas exactement équivalentes.
Due to minor differences in glass component standards, millimetre and inch values are not in all cases exactly equivalent.

[3] Il est indiqué **soit** le flux lumineux en lumens, **soit** l'intensité sphérique moyenne en candelas suivant la pratique des pays concernés.
*Light output is stated in **either** lumens **or** mean spherical candlepower dependent on the practice of the country concerned.*

IECNORM.COM : Click to view the full PDF of IEC 60434:1973/AMD1:1981

Numéro de référence internationale International reference number 714	**LAMPE POUR AÉRONEFS** **AIRCRAFT LAMP** Type non préférentiel *Non-preferred type*	

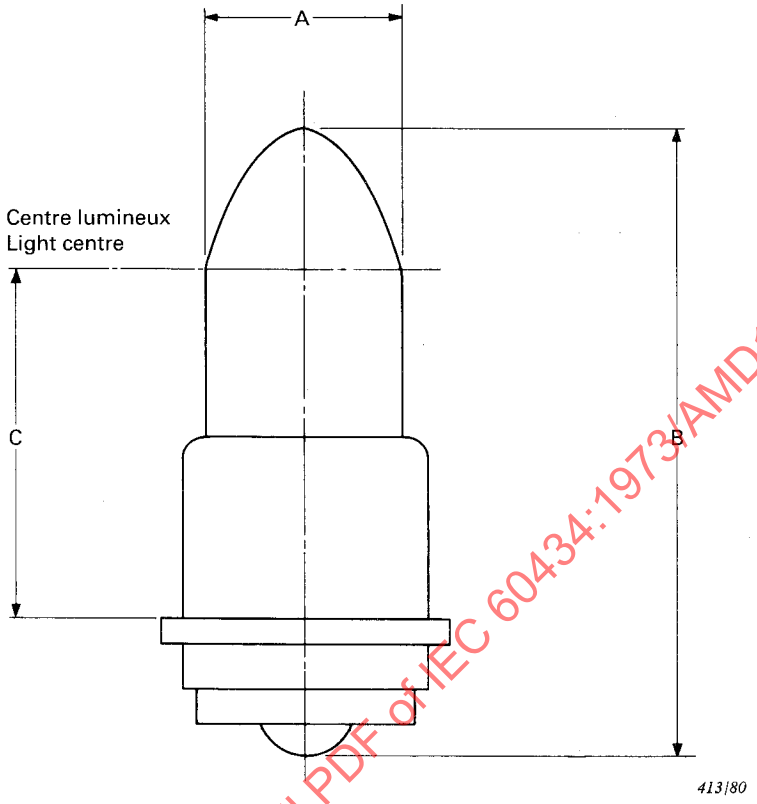

Exempte de marquage.
Marking exempted.

CARACTÉRISTIQUES / *LAMP DESCRIPTION*		
Tension nominale / *Rated voltage*	V	5
Puissance nominale / *Rated wattage*	W	—
Courant nominal / *Rated current*	A	0,075
Flux lumineux nominal[3] ou intensité lumineuse nominale / *Rated light output*[3]	lm cd	1,1 0,09
Culot / *Cap*		SX3s
Finition de l'ampoule / *Bulb finish*		Claire / *Clear*

DIMENSIONS[2] / *DIMENSIONS*[2]		A (max.)	B (max.)	C	D
	mm	3,15	9,53	4,75	—
	in	0,124	0,375	0,188	—

PRESCRIPTIONS POUR LES ESSAIS[1] / *TEST REQUIREMENTS*[1]		
Tension d'essai / *Test voltage*	V	5,0
Puissance max. (individuelle) / *Max. wattage (individual)*	W	—
Courant max. (individuel) / *Max. current (individual)*	A	0,082
Flux ou intensité lumineuse min. (individuel)[3] / *Min. light output (individual)*[3]	lm cd	0,7 —
Durée recherchée / *Objective life*	h	4000
Maintien du flux lumineux (1000 h) (individuel) / *Lumen maintenance (at 1000 hours) (individual)*	%	80

[1] Pour les conditions de conformité, voir les chapitres concernés de cette publication (à l'étude).
For conditions of compliance, see relevant part of this publication (under consideration).
[2] Par suite de différences mineures dans les éléments en verre normalisés, les valeurs indiquées en millimètres et en inches ne sont pas exactement équivalentes.
Due to minor differences in glass component standards, millimetre and inch values are not in all cases exactly equivalent.
[3] Il est indiqué **soit** le flux lumineux en lumens, **soit** l'intensité sphérique moyenne en candelas suivant la pratique des pays concernés.
*Light output is stated in **either** lumens **or** mean spherical candlepower dependent on the practice of the country concerned.*

IECNORM.COM : Click to view the full PDF of IEC 60434:1973/AMD1:1981

Numéro de référence internationale International reference number 715	**LAMPE POUR AÉRONEFS** **AIRCRAFT LAMP** Type non préférentiel *Non-preferred type*	

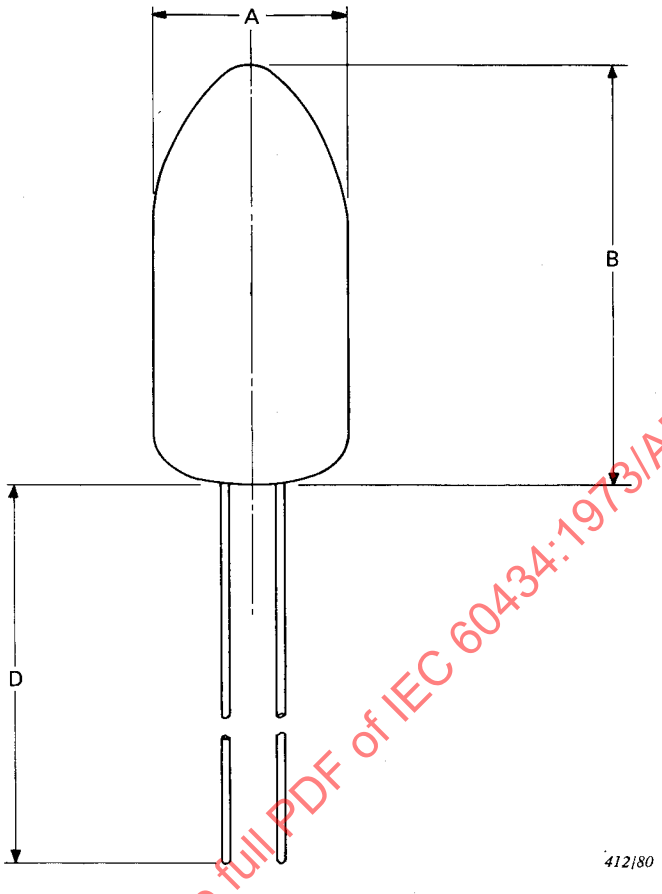

Exempte de marquage.
Marking exempted.

CARACTÉRISTIQUES / *LAMP DESCRIPTION*		
Tension nominale / *Rated voltage*	V	5
Puissance nominale / *Rated wattage*	W	—
Courant nominal / *Rated current*	A	0,115
Flux lumineux nominal[3] ou intensité lumineuse nominale / *Rated light output*[3]	lm cd	1,9 0,15
Culot / *Cap*		Sortie par fils / *Wire terminations*
Finition de l'ampoule / *Bulb finish*		Claire / *Clear*

DIMENSIONS[2] / *DIMENSIONS*[2]		A (max.)	B (max.)	C	D (min.)
	mm	3,15	6,35	—	12,7
	in	0,125	0,250	—	0,500

PRESCRIPTIONS POUR LES ESSAIS[1] / *TEST REQUIREMENTS*[1]		
Tension d'essai / *Test voltage*	V	5,0
Puissance max. (individuelle) / *Max. wattage (individual)*	W	—
Courant max. (individuel) / *Max. current (individual)*	A	0,126
Flux ou intensité lumineuse min. (individuel)[3] / *Min. light output (individual)*[3]	lm cd	1,3 —
Durée recherchée / *Objective life*	h	4000
Maintien du flux lumineux (1000 h) (individuel) / *Lumen maintenance (at 1000 hours) (individual)*	%	80

[1] Pour les conditions de conformité, voir les chapitres concernés de cette publication (à l'étude).
For conditions of compliance, see relevant part of this publication (under consideration).

[2] Par suite de différences mineures dans les éléments en verre normalisés, les valeurs indiquées en millimètres et en inches ne sont pas exactement équivalentes.
Due to minor differences in glass component standards, millimetre and inch values are not in all cases exactly equivalent.

[3] Il est indiqué **soit** le flux lumineux en lumens, **soit** l'intensité sphérique moyenne en candelas suivant la pratique des pays concernés.
*Light output is stated in **either** lumens **or** mean spherical candlepower dependent on the practice of the country concerned.*

IECNORM.COM : Click to view the full PDF of IEC 60434:1973/AMD1:1981

Numéro de référence internationale International reference number 718	**LAMPE POUR AÉRONEFS** **AIRCRAFT LAMP**	

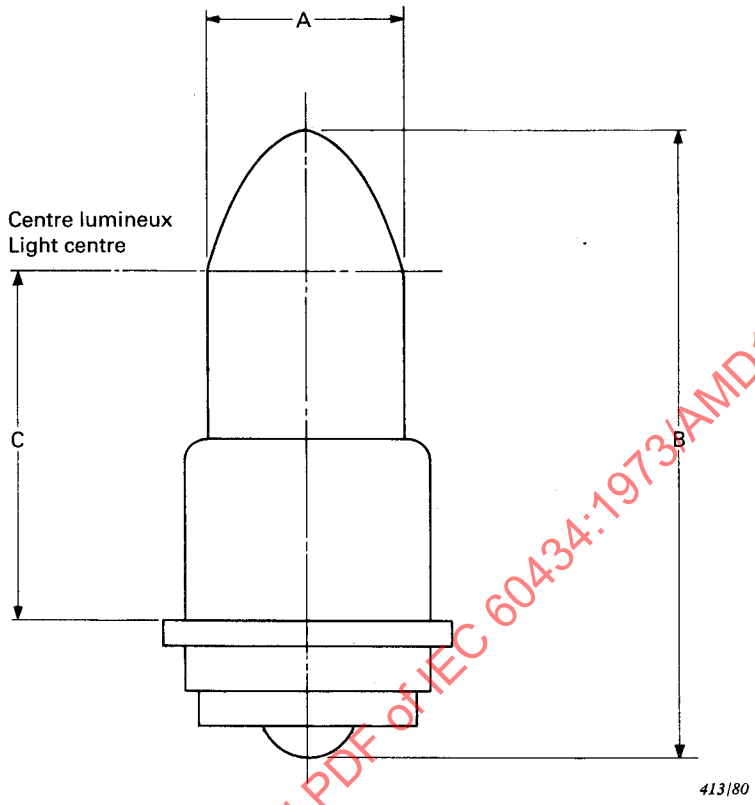

Exempte de marquage.
Marking exempted.

CARACTÉRISTIQUES / *LAMP DESCRIPTION*		
Tension nominale / *Rated voltage*	V	5
Puissance nominale / *Rated wattage*	W	—
Courant nominal / *Rated current*	A	0,115
Flux lumineux nominal[3] ou intensité lumineuse nominale / *Rated light output*[3]	lm cd	1,9 0,15
Culot / *Cap*		SX3s
Finition de l'ampoule / *Bulb finish*		Claire / *Clear*

DIMENSIONS[2] / *DIMENSIONS*[2]		A (max.)	B (max.)	C	D
	mm	3,15	9,53	4,75	—
	in	0,124	0,375	0,188	—

PRESCRIPTIONS POUR LES ESSAIS[1] / *TEST REQUIREMENTS*[1]		
Tension d'essai / *Test voltage*	V	5,0
Puissance max. (individuelle) / *Max. wattage (individual)*	W	—
Courant max. (individuel) / *Max. current (individual)*	A	0,126
Flux ou intensité lumineuse min. (individuel)[3] / *Min. light output (individual)*[3]	lm cd	1,3 —
Durée recherchée / *Objective life*	h	4000
Maintien du flux lumineux (1000 h) (individuel) / *Lumen maintenance (at 1000 hours) (individual)*	%	80

[1] Pour les conditions de conformité, voir les chapitres concernés de cette publication (à l'étude).
For conditions of compliance, see relevant part of this publication (under consideration).
[2] Par suite de différences mineures dans les éléments en verre normalisés, les valeurs indiquées en millimètres et en inches ne sont pas exactement équivalentes.
Due to minor differences in glass component standards, millimetre and inch values are not in all cases exactly equivalent.
[3] Il est indiqué **soit** le flux lumineux en lumens, **soit** l'intensité sphérique moyenne en candelas suivant la pratique des pays concernés.
*Light output is stated in **either** lumens **or** mean spherical candlepower dependent on the practice of the country concerned.*

IECNORM.COM : Click to view the full PDF of IEC 60434:1973/AMD1:1981

Numéro de référence internationale International reference number 1819	**LAMPE POUR AÉRONEFS** **AIRCRAFT LAMP**	

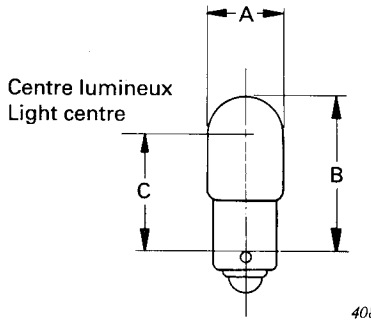

CARACTÉRISTIQUES / *LAMP DESCRIPTION*		
Tension nominale / *Rated voltage*	V	28
Puissance nominale / *Rated wattage*	W	—
Courant nominal / *Rated current*	A	0,04
Flux lumineux nominal[3] ou intensité lumineuse nominale / *Rated light output*[3]	lm cd	4,3 0,34
Culot / *Cap*		BA9s
Finition de l'ampoule / *Bulb finish*		Claire / *Clear*

DIMENSIONS[2] / *DIMENSIONS*[2]		A (max.)	B (max.)	C	D
	mm	11,0	23,8	16,0	—
	in	0,430	0,937	0,625	—

PRESCRIPTIONS POUR LES ESSAIS[1] / *TEST REQUIREMENTS*[1]		
Tension d'essai / *Test voltage*	V	28,0
Puissance max. (individuelle) / *Max. wattage (individual)*	W	—
Courant max. (individuel) / *Max. current (individual)*	A	0,046
Flux ou intensité lumineuse min. (individuel)[3] / *Min. light output (individual)*[3]	lm cd	2,6 —
Durée recherchée / *Objective life*	h	1000
Maintien du flux lumineux (individuel) / *Lumen maintenance (individual)*	%	75

[1] Pour les conditions de conformité, voir les chapitres concernés de cette publication (à l'étude).
For conditions of compliance, see relevant part of this publication (under consideration).

[2] Par suite de différences mineures dans les éléments en verre normalisés, les valeurs indiquées en millimètres et en inches ne sont pas exactement équivalentes.
Due to minor differences in glass component standards, millimetre and inch values are not in all cases exactly equivalent.

[3] Il est indiqué **soit** le flux lumineux en lumens, **soit** l'intensité sphérique moyenne en candelas suivant la pratique des pays concernés.
*Light output is stated in **either** lumens **or** mean spherical candlepower dependent on the practice of the country concerned.*

IECNORM.COM : Click to view the full PDF of IEC 60434:1973/AMD1:1981

Numéro de référence internationale International reference number 6807	**LAMPE POUR AÉRONEFS** **AIRCRAFT LAMP**	

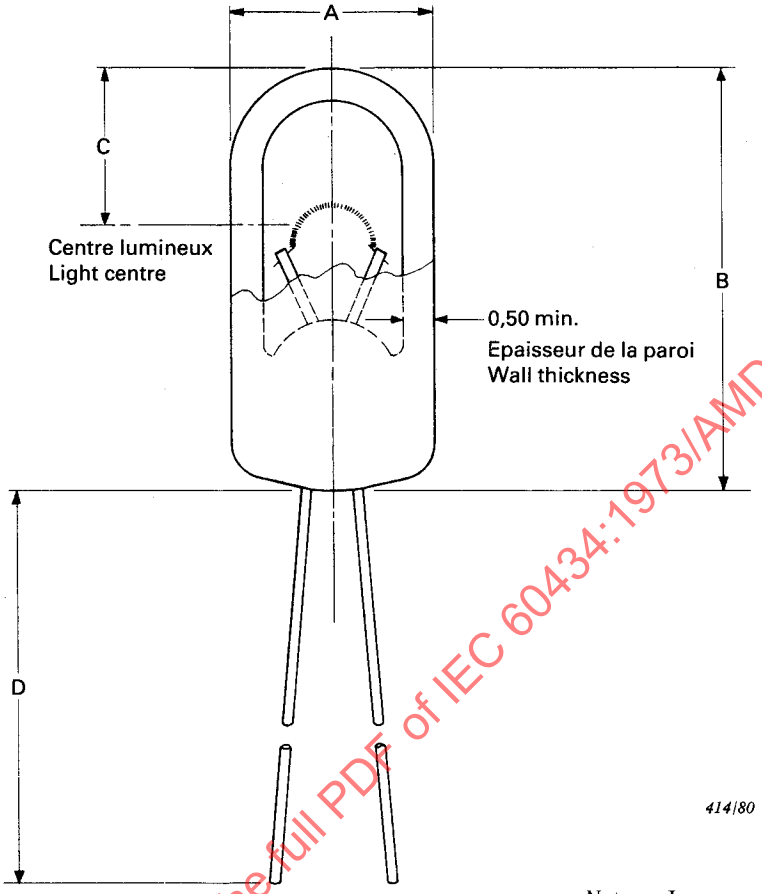

Exempte de marquage.
Marking exempted.

Note. — Lampe pour application spéciale.
Lamp for special application.

CARACTÉRISTIQUES / *LAMP DESCRIPTION*		
Tension nominale / *Rated voltage*	V	5
Puissance nominale / *Rated wattage*	W	—
Courant nominal / *Rated current*	A	0,06
Flux lumineux nominal[3] ou intensité lumineuse nominale / *Rated light output*[3]	lm cd	0,6 0,05
Culot / *Cap*		Sortie par fils / *Wire terminations*
Finition de l'ampoule / *Bulb finish*		Claire / *Clear*

DIMENSIONS[2] / *DIMENSIONS*[2]		A (max.)	B (max.)	C	D (min.)
	mm	3,15	6,35	2,0 ± 0,75	12,7
	in	0,125	0,250	—	0,500

PRESCRIPTIONS POUR LES ESSAIS[1] / *TEST REQUIREMENTS*[1]	
Tension d'essai / *Test voltage*	V
Puissance max. (individuelle) / *Max. wattage (individual)*	W
Courant max. (individuel) / *Max. current (individual)*	A
Flux ou intensité lumineuse min. (individuel)[3] / *Min. light output (individual)*[3]	lm cd
Durée recherchée / *Objective life*	h
Maintien du flux lumineux (individuel) / *Lumen maintenance (individual)*	%

[1] Pour les conditions de conformité, voir les chapitres concernés de cette publication (à l'étude).
For conditions of compliance, see relevant part of this publication (under consideration).
[2] Par suite de différences mineures dans les éléments en verre normalisés, les valeurs indiquées en millimètres et en inches ne sont pas exactement équivalentes.
Due to minor differences in glass component standards, millimetre and inch values are not in all cases exactly equivalent.
[3] Il est indiqué **soit** le flux lumineux en lumens, **soit** l'intensité sphérique moyenne en candelas suivant la pratique des pays concernés.
*Light output is stated in **either** lumens **or** mean spherical candlepower dependent on the practice of the country concerned.*

IECNORM.COM : Click to view the full PDF of IEC 60434:1973/AMD1:1981

Numéro de référence internationale International reference number 6809	**LAMPE POUR AÉRONEFS** **AIRCRAFT LAMP**	

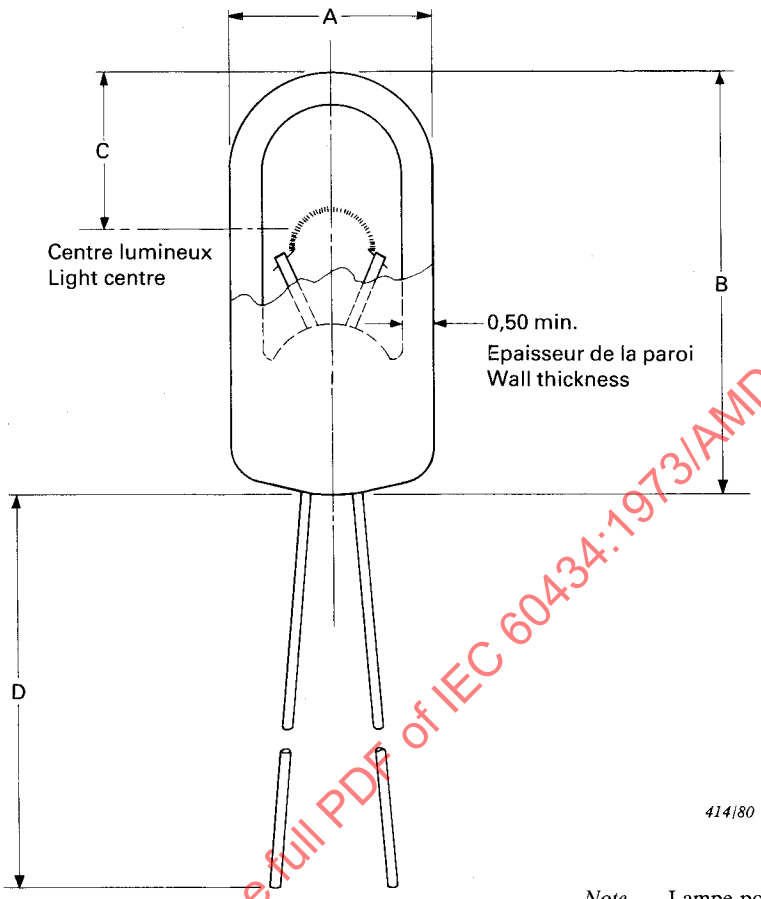

Exempte de marquage.
Marking exempted.

Note. — Lampe pour application spéciale.
Lamp for special application.

CARACTÉRISTIQUES / *LAMP DESCRIPTION*		
Tension nominale / *Rated voltage*	V	5
Puissance nominale / *Rated wattage*	W	—
Courant nominal / *Rated current*	A	0,115
Flux lumineux nominal[3] ou intensité lumineuse nominale / *Rated light output*[3]	lm cd	1,9 0,15
Culot / *Cap*		Sortie par fils / *Wire terminations*
Finition de l'ampoule / *Bulb finish*		Claire / *Clear*

DIMENSIONS[2] / *DIMENSIONS*[2]		A (max.)	B (max.)	C	D (min.)
	mm	3,15	6,35	2,0 ± 0,75	12,7
	in	0,125	0,250	—	0,500

PRESCRIPTIONS POUR LES ESSAIS[1] / *TEST REQUIREMENTS*[1]	
Tension d'essai / *Test voltage*	V
Puissance max. (individuelle) / *Max. wattage (individual)*	W
Courant max. (individuel) / *Max. current (individual)*	A
Flux ou intensité lumineuse min. (individuel)[3] / *Min. light output (individual)*[3]	lm cd
Durée recherchée / *Objective life*	h
Maintien du flux lumineux (individuel) / *Lumen maintenance (individual)*	%

[1] Pour les conditions de conformité, voir les chapitres concernés de cette publication (à l'étude).
For conditions of compliance, see relevant part of this publication (under consideration).
[2] Par suite de différences mineures dans les éléments en verre normalisés, les valeurs indiquées en millimètres et en inches ne sont pas exactement équivalentes.
Due to minor differences in glass component standards, millimetre and inch values are not in all cases exactly equivalent.
[3] Il est indiqué **soit** le flux lumineux en lumens, **soit** l'intensité sphérique moyenne en candelas suivant la pratique des pays concernés.
*Light output is stated in **either** lumens **or** mean spherical candlepower dependent on the practice of the country concerned.*

IECNORM.COM : Click to view the full PDF of IEC 60434:1973/AMD1:1981

Numéro de référence internationale International reference number 6832	**LAMPE POUR AÉRONEFS** **AIRCRAFT LAMP**	

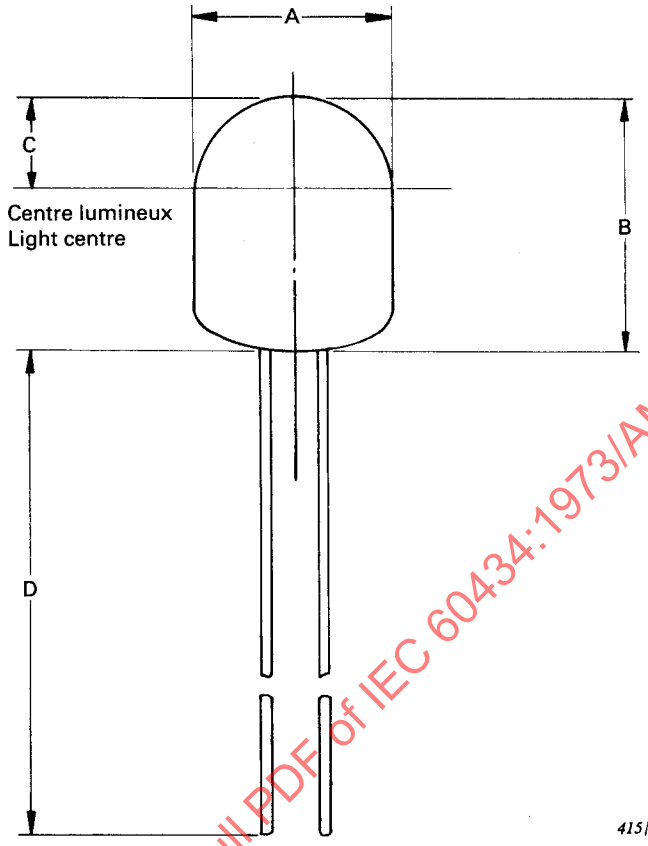

Exempte de marquage.
Marking exempted.

CARACTÉRISTIQUES / *LAMP DESCRIPTION*		
Tension nominale / *Rated voltage*	V	5
Puissance nominale / *Rated wattage*	W	—
Courant nominal / *Rated current*	A	0,06
Flux lumineux nominal[3] ou intensité lumineuse nominale / *Rated light output*[3]	lm cd	0,6 0,05
Culot / *Cap*		Sortie par fils / *Wire terminations*
Finition de l'ampoule / *Bulb finish*		*Claire / Clear*

DIMENSIONS[2] / *DIMENSIONS*[2]		A (max.)	B (max.)	C	D
	mm	3,15	3,68	max. 1,25	31,75±6,35
	in	0,125	0,145	nom. 0,05	1,25±0,25

PRESCRIPTIONS POUR LES ESSAIS[1] / *TEST REQUIREMENTS*[1]		
Tension d'essai / *Test voltage*	V	5,0
Puissance max. (individuelle) / *Max. wattage (individual)*	W	—
Courant max. (individuel) / *Max. current (individual)*	A	0,066
Flux ou intensité lumineuse min. (individuel)[3] / *Min. light output (individual)*[3]	lm cd	0,38 —
Durée recherchée / *Objective life*	h	4000
Maintien du flux lumineux (1000 h) (individuel) / *Lumen maintenance (at 1000 hours) (individual)*	%	80

[1] Pour les conditions de conformité, voir les chapitres concernés de cette publication (à l'étude).
For conditions of compliance, see relevant part of this publication (under consideration).
[2] Par suite de différences mineures dans les éléments en verre normalisés, les valeurs indiquées en millimètres et en inches ne sont pas exactement équivalentes.
Due to minor differences in glass component standards, millimetre and inch values are not in all cases exactly equivalent.
[3] Il est indiqué **soit** le flux lumineux en lumens, **soit** l'intensité sphérique moyenne en candelas suivant la pratique des pays concernés.
*Light output is stated in **either** lumens **or** mean spherical candlepower dependent on the practice of the country concerned.*

IECNORM.COM : Click to view the full PDF of IEC 60434:1973/AMD1:1981

Numéro de référence internationale International reference number 7152	**LAMPE POUR AÉRONEFS** **AIRCRAFT LAMP**	

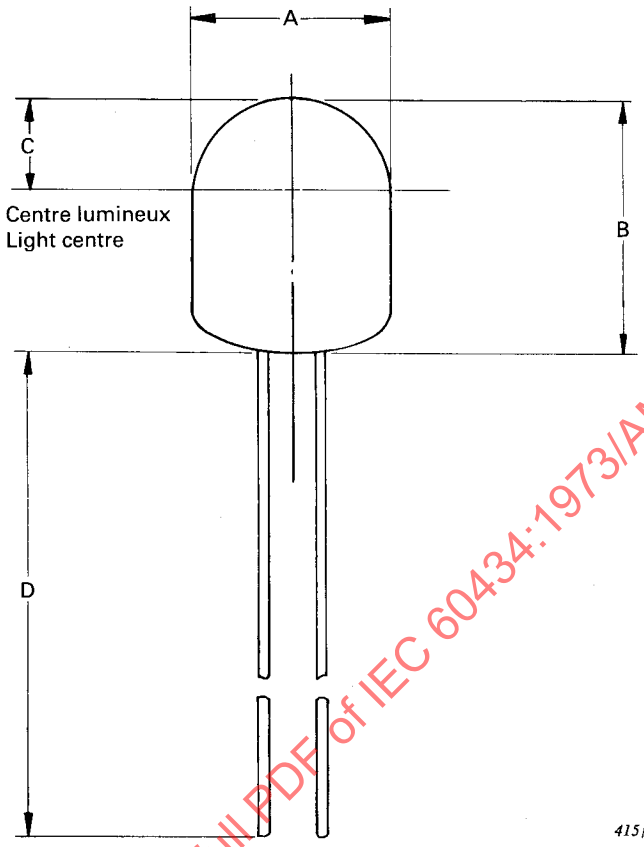

Exempte de marquage.
Marking exempted.

CARACTÉRISTIQUES / *LAMP DESCRIPTION*		
Tension nominale / *Rated voltage*	V	5
Puissance nominale / *Rated wattage*	W	—
Courant nominal / *Rated current*	A	0,115
Flux lumineux nominal[3] ou intensité lumineuse nominale / *Rated light output*[3]	lm cd	1,9 0,15
Culot / *Cap*		Sortie par fils / Wire terminations
Finition de l'ampoule / *Bulb finish*		Claire / *Clear*

DIMENSIONS[2] / *DIMENSIONS*[2]		A (max.)	B (max.)	C	D
	mm	3,15	3,68	max. 1,25	31,75±6,35
	in	0,125	0,145	nom. 0,05	1,25±0,25

PRESCRIPTIONS POUR LES ESSAIS[1] / *TEST REQUIREMENTS*[1]		
Tension d'essai / *Test voltage*	V	5,0
Puissance max. (individuelle) / *Max. wattage (individual)*	W	—
Courant max. (individuel) / *Max. current (individual)*	A	0,126
Flux ou intensité lumineuse min. (individuel)[3] / *Min. light output (individual)*[3]	lm cd	1,3 —
Durée recherchée / *Objective life*	h	4000
Maintien du flux lumineux (1000 h) (individuel) / *Lumen maintenance (at 1000 hours) (individual)*	%	80

[1] Pour les conditions de conformité, voir les chapitres concernés de cette publication (à l'étude).
For conditions of compliance, see relevant part of this publication (under consideration).
[2] Par suite de différences mineures dans les éléments en verre normalisés, les valeurs indiquées en millimètres et en inches ne sont pas exactement équivalentes.
Due to minor differences in glass component standards, millimetre and inch values are not in all cases exactly equivalent.
[3] Il est indiqué **soit** le flux lumineux en lumens, **soit** l'intensité sphérique moyenne en candelas suivant la pratique des pays concernés.
*Light output is stated in **either** lumens **or** mean spherical candlepower dependent on the practice of the country concerned.*

IECNORM.COM : Click to view the full PDF of IEC 60434:1973/AMD1:1981

Numéro de référence internationale International reference number 400	**LAMPE POUR AÉRONEFS** **AIRCRAFT LAMP**	

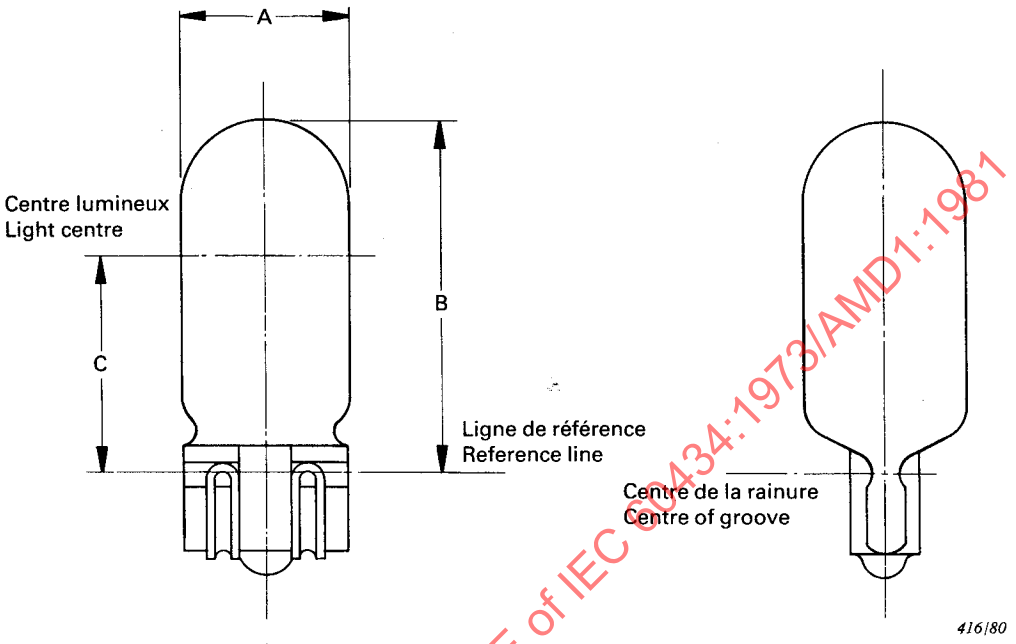

CARACTÉRISTIQUES / *LAMP DESCRIPTION*		
Tension nominale / *Rated voltage*	V	28
Puissance nominale / *Rated wattage*	W	—
Courant nominal / *Rated current*	A	0,1
Flux lumineux nominal[3] ou intensité lumineuse nominale / *Rated light output*[3]	lm cd	14,5 —
Culot / *Cap*		W2,1 × 9,5d
Finition de l'ampoule / *Bulb finish*		Claire / *Clear*

DIMENSIONS[2] / *DIMENSIONS*[2]		A (max.)	B (max.)	C	D
	mm	10,3	20,7	12,7	—
	in	0,406	0,815	0,500	—

PRESCRIPTIONS POUR LES ESSAIS[1] / *TEST REQUIREMENTS*[1]		
Tension d'essai / *Test voltage*	V	28,0
Puissance max. (individuelle) / *Max. wattage (individual)*	W	—
Courant max. (individuel) / *Max. current (individual)*	A	0,13
Flux ou intensité lumineuse min. (individuel)[3] / *Min. light output (individual)*[3]	lm cd	11,9 —
Durée recherchée / *Objective life*	h	1000
Maintien du flux lumineux (individuel) / *Lumen maintenance (individual)*	%	75

[1] Pour les conditions de conformité, voir les chapitres concernés de cette publication (à l'étude).
For conditions of compliance, see relevant part of this publication (under consideration).

[2] Par suite de différences mineures dans les éléments en verre normalisés, les valeurs indiquées en millimètres et en inches ne sont pas exactement équivalentes.
Due to minor differences in glass component standards, millimetre and inch values are not in all cases exactly equivalent.

[3] Il est indiqué **soit** le flux lumineux en lumens, **soit** l'intensité sphérique moyenne en candelas suivant la pratique des pays concernés.
*Light output is stated in **either** lumens **or** mean spherical candlepower dependent on the practice of the country concerned.*

IECNORM.COM : Click to view the full PDF of IEC 60434:1973/AMD1:1981